SANT PERE MOLANTA (OLÈRDOLA) - ALT PENEDÈS

STEM arquitectes S.C.P
ESTEVE AYMERICH, INÉS DE RIVERA, TON SALVADÓ, arquitectes
T.SALVADÓ, B.HERNÁNDEZ, P.MASSONI, R.MONTOYA, A.SIRI, G.CROUS, col.laboradors: A.OBIOL, estructura; R.VENDRELL, pressupost
[carrer Pallars, 85, 2n 3a 08018 BCN - tf. 647546712 / 661460618 - idr@coac.net]

AJUNTAMENT D'OLÈRDOLA

MARÇ DE 2026

Firmado digitalmente por MIREIA MARIN TALARN - DNI 39715304P (TCAT)
Nombre de reconocimiento (DN): c=ES, o=Ajuntament d'Olèrdola, 2.5.4.97=VATES-P0814400H, ou=Empleat públic de nivell mig, sn=MARIN TALARN - DNI 39715304P, givenName=MIREIA, serialNumber=IDCES-39715304P, cn=MIREIA MARIN TALARN - DNI 39715304P (TCAT)
Motivo: DILIGÈNCIA

: Per fer constar que, d'acord amb el certificat emès pel secretari de la corporació, i atès que ha finalitzat el termini d'informació pública de trenta dies hàbils sense que s'hagin presentat al·legacions ni reclamacions, el projecte executiu de cobriment de la pista poliesportiva de l'Escola Rossend Montané de Sant Pere Molanta, aprovada inicialment pel Ple en sessió de 7 d'abril de 2026, ha esdevingut aprovada definitivament en data 29 de maig de 2026.
Fecha: 2026.11.03 14:13:32 +01'00'

40300058X ESTEVE AYMERICH (R: J62755897)

Firmado digitalmente por 40300058X ESTEVE AYMERICH (R: J62755897)
Nombre de reconocimiento (DN): CN = 40300058X ESTEVE AYMERICH (R: J62755897), SN = AYMERICH SERRA, G = ESTEVE, C = ES, O = STEM ARQUITECTES SOCIEDAD CIVIL PROFESIONAL
Fecha: 2026.03.27 11:04:21 +01'00'

MODIFICACIÓ PROJECTE COBRIMENT PISTA

DE L'ESCOLA ROSSEND MONTANÉ A SANT PERE MOLANTA

PLÀNOLS

PROJECTE BÀSIC I EXECUTIU



MODIFICACIÓ PROJECTE COBRIMENT PISTA

DE L'ESCOLA ROSSEND MONTANÉ A SANT PERE MOLANTA

SANT PERE MOLANTA (OLÈRDOLA) - ALT PENEDÈS

AJUNTAMENT D'OLÈRDOLA

P01. EMPLAÇAMENT

PROJECTE BÀSIC I EXECUTIU

1/500 1/1000

ESCALA A1: 1/2500 - A3: 1/5000

0 10 20 30 40 m.

0 50 100 150 200 m.

STEM arquitectes S.C.P

ESTEVE AYMERICH, INÉS DE RIVERA, TON SALVADÓ, arquitectes

T.SALVADÓ, B.HERNÀNDEZ, P.MASSONI, R.MONTOYA, A.SIRI, G.CROUS, col.laboradors; A.OBIOL, estructura; R.VENDRELL, pressupost

[carrer Pallars, 85, 2n 3a 08018 BCN - tf. 647546712 / 661460618 - idr@coac.net]

10/24

MARÇ DE 2026

PLANTA COBERTA

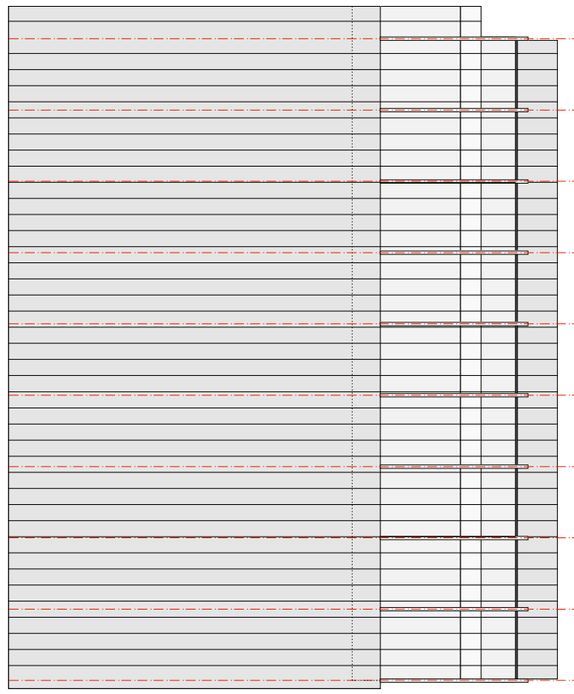

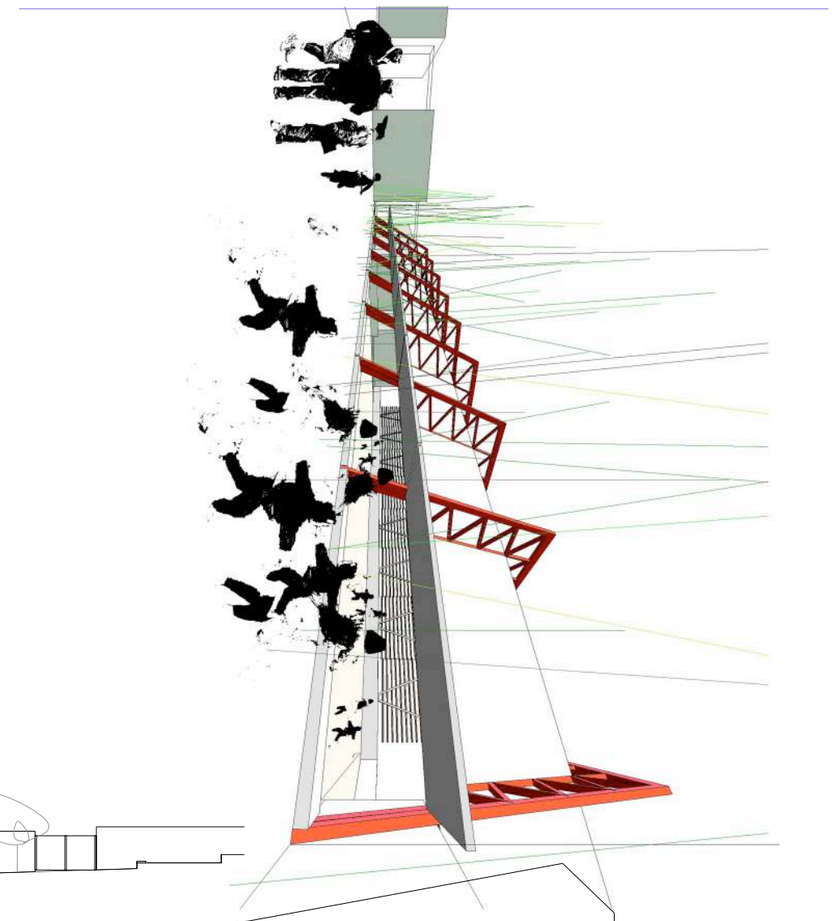

SECCIÓ TRANSVERSAL T2

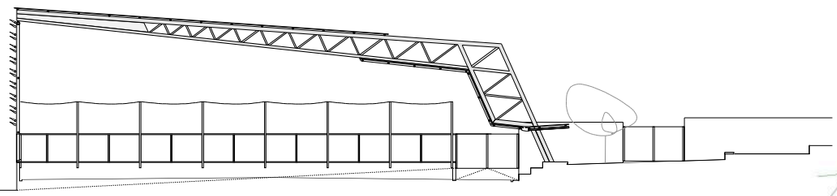

PLANTA PISTA

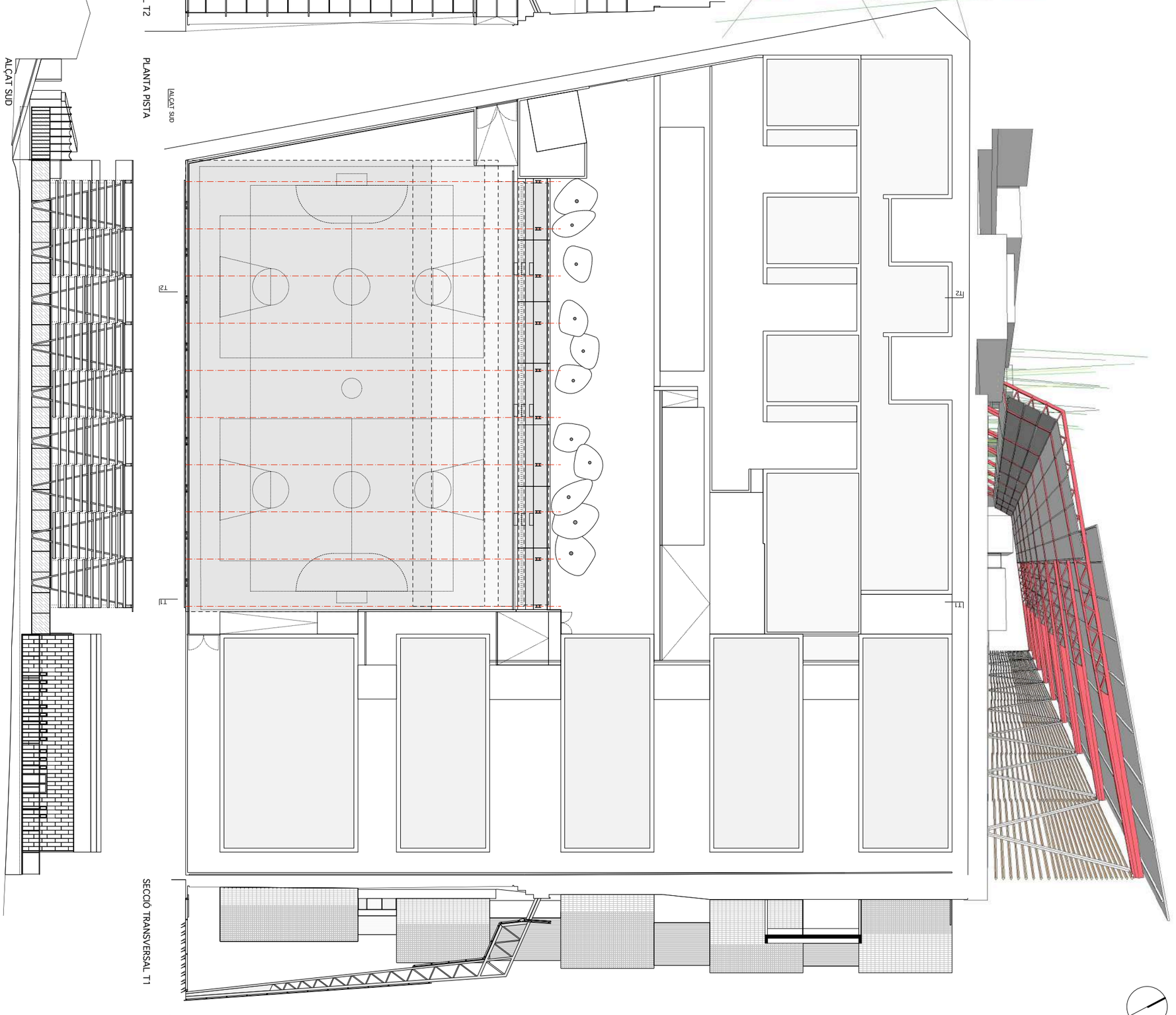

ALÇAT SUD

SECCIÓ TRANSVERSAL T1

MODIFICACIÓ PROJECTE COBRIMENT PISTA

DE L'ESCOLA ROSSEND MONTANÉ A SANT PERE MOLANTA

SANT PERE MOLANTA (OLÈRDOLA) - ALT PENEDÈS

AJUNTAMENT D'OLÈRDOLA

P02. EL PROJECTE

PROJECTE BÀSIC I EXECUTIU

ESCALA A1: 1/200 - A3: 1/400 0 4 8 12 16m.

STEM arquitectes S.C.P
ESTEVE AYMERICH, INÉS DE RIVERA, TON SALVADÓ, arquitectes
T.SALVADÓ, B.HERNÀNDEZ, P.MASSONI, R.MONTOYA, A.SIRI, G.CROUS, col.laboradors; A.OBIOL, estructura; R.VENDRELL, pressupost
[carrer Pallars, 85, 2n 3a 08018 BCN - tf. 647546712 / 661460618 - idr@coac.net]

10/24

MARÇ DE 2026

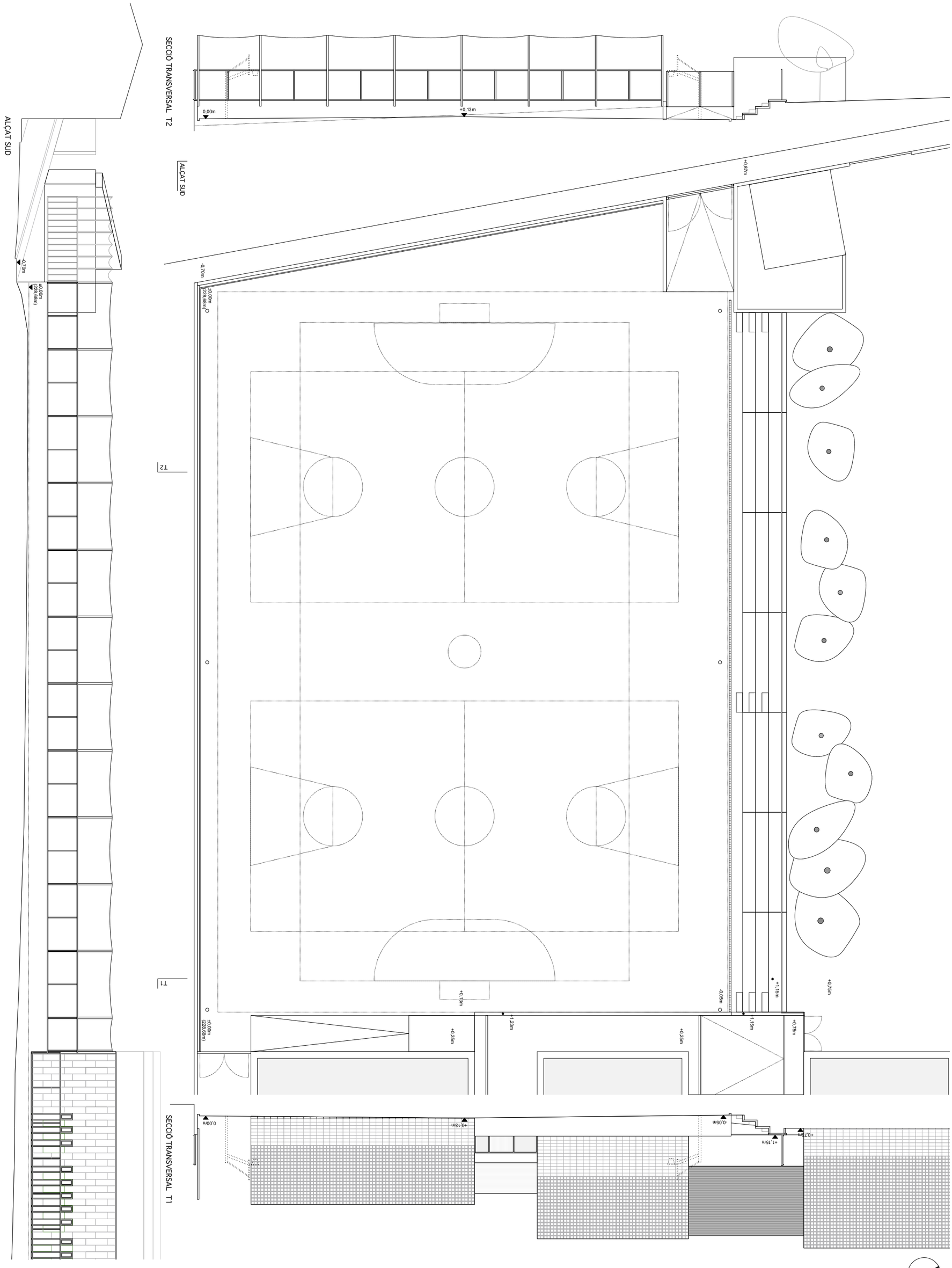

MODIFICACIÓ PROJECTE COBRIMENT PISTA

DE L'ESCOLA ROSSEND MONTANÉ A SANT PERE MOLANTA

SANT PERE MOLANTA (OLÈRDOLA) - ALT PENEDÈS

AJUNTAMENT D'OLÈRDOLA

P03. ESTAT ACTUAL

PROJECTE BÀSIC I EXECUTIU

ESCALA A1: 1/100 - A3: 1/200 0 2 4 6 8m.

STEM arquitectes S.C.P
ESTEVE AYMERICH, INÉS DE RIVERA, TON SALVADÓ, arquitectes
T.SALVADÓ, B.HERNÀNDEZ, P.MASSONI, R.MONTOYA, A.SIRI, G.CROUS, col.laboradors; A.OBIOL, estructura; R.VENDRELL, pressupost
[carrer Pallars, 85, 2n 3a 08018 BCN - tf. 647546712 / 661460618 - idr@coac.net]

10/24

MARÇ DE 2026

ALÇAT SUD

-0,70m

ALÇAT SUD

-0,70m

36,04

±0,00m

2,10

4,65

4,65

4,65

4,65

4,65

4,65

4,65

4,65

4,80

44,48

T2

T1

+0,13m

+0,25m

+1,23m

+0,25m

+1,15m

+0,75m

+1,15m

+0,75m

SECCIÓ TRANSVERSAL T1

0,00m

+0,13m

+0,13m

0,00m

+0,75m

+1,15m

2,00

8,10

11,21

MODIFICACIÓ PROJECTE COBRIMENT PISTA

DE L'ESCOLA ROSSEND MONTANÉ A SANT PERE MOLANTA

SANT PERE MOLANTA (OLÈRDOLA) - ALT PENEDÈS

AJUNTAMENT D'OLÈRDOLA

P04. PLANTA, ALÇAT I SECCIÓ PROJECTE

PROJECTE BÀSIC I EXECUTIU

ESCALA A1: 1/100 - A3: 1/200 0 2 4 6 8m.

STEM arquitectes S.C.P
ESTEVE AYMERICH, INÉS DE RIVERA, TON SALVADÓ, arquitectes
T.SALVADÓ, B.HERNÀNDEZ, P.MASSONI, R.MONTOYA, A.SIRI, G.CROUS, col.laboradors; A.OBIOL, estructura; R.VENDRELL, pressupost
[carrer Pallars, 85, 2n 3a 08018 BCN - tf. 647546712 / 661460618 - idr@coac.net]

10/24

MARÇ DE 2026

SECCIÓ TRANSVERSAL T2

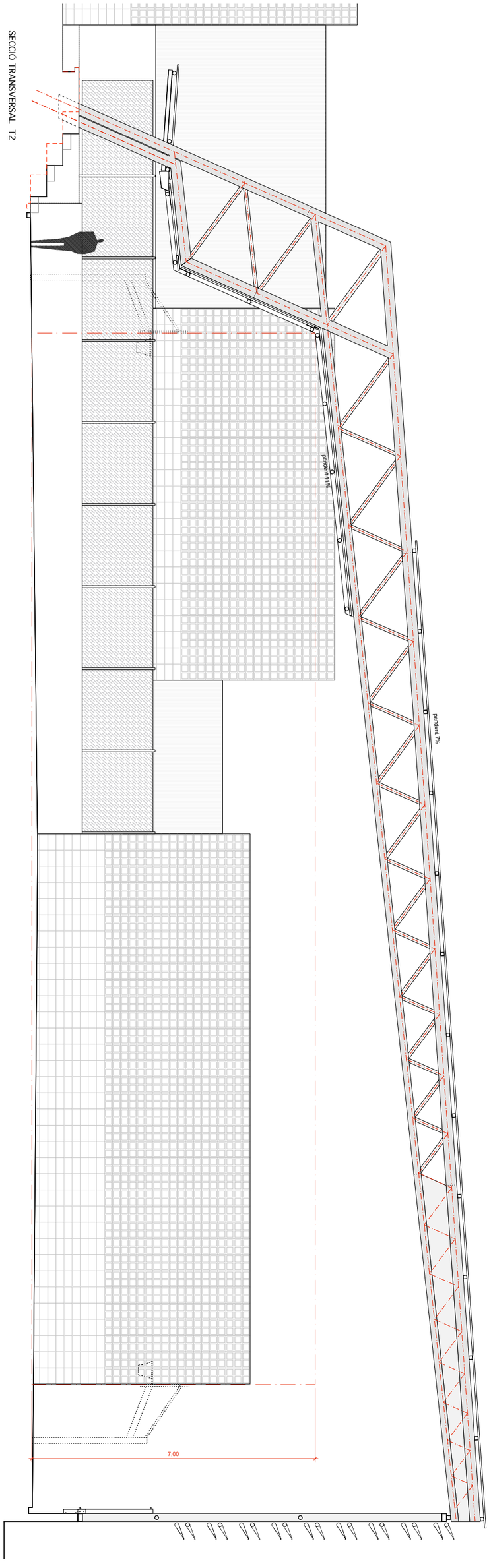

GEOMETRIA ENCAVALLADA

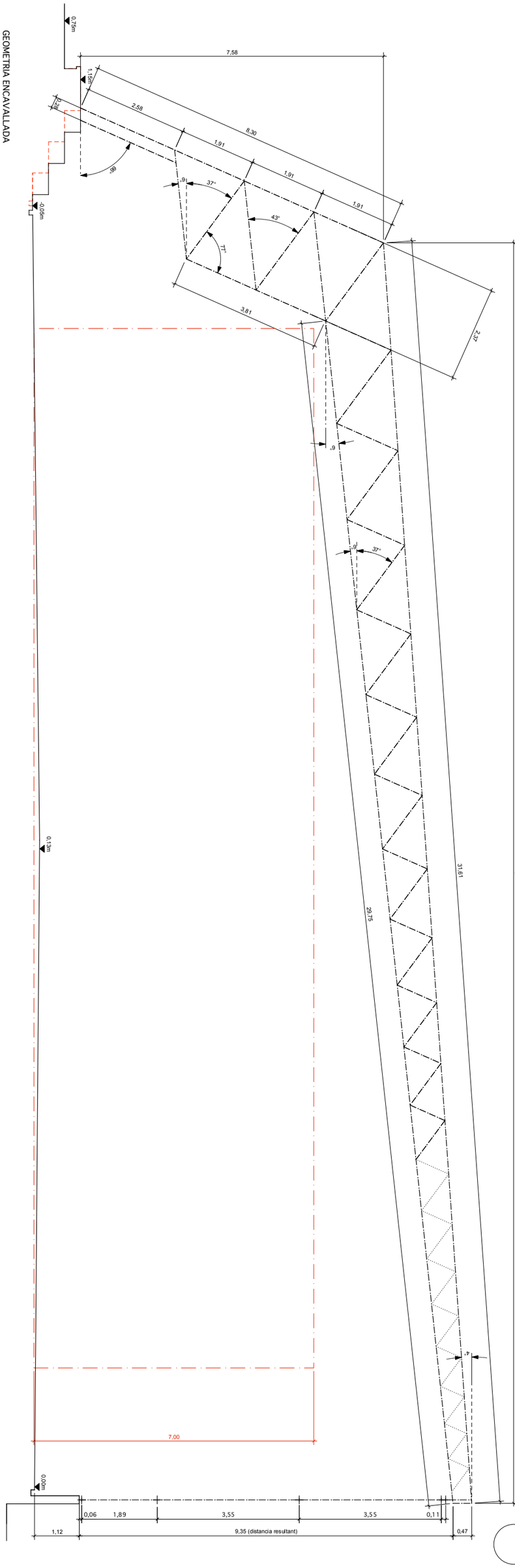

MODIFICACIÓ PROJECTE COBRIMENT PISTA

DE L'ESCOLA ROSSEND MONTANÉ A SANT PERE MOLANTA

P05. GEOMETRIA D'ENCAVELLADA

PROJECTE BÀSIC I EXECUTIU

ESCALA A1: 1/50 - A3: 1/100 0 1 2 3 4m.

SANT PERE MOLANTA (OLÈRDOLA) - ALT PENEDÈS

AJUNTAMENT D'OLÈRDOLA

STEM arquitectes S.C.P
ESTEVE AYMERICH, INÉS DE RIVERA, TON SALVADÓ, arquitectes
T.SALVADÓ, B.HERNÀNDEZ, P.MASSONI, R.MONTOYA, A.SIRI, G.CROUS, col.laboradors; A.OBIOL, estructura; R.VENDRELL, pressupost
[carrer Pallars, 85, 2n 3a 08018 BCN - tf. 647546712 / 661460618 - idr@coac.net]

MARÇ DE 2026

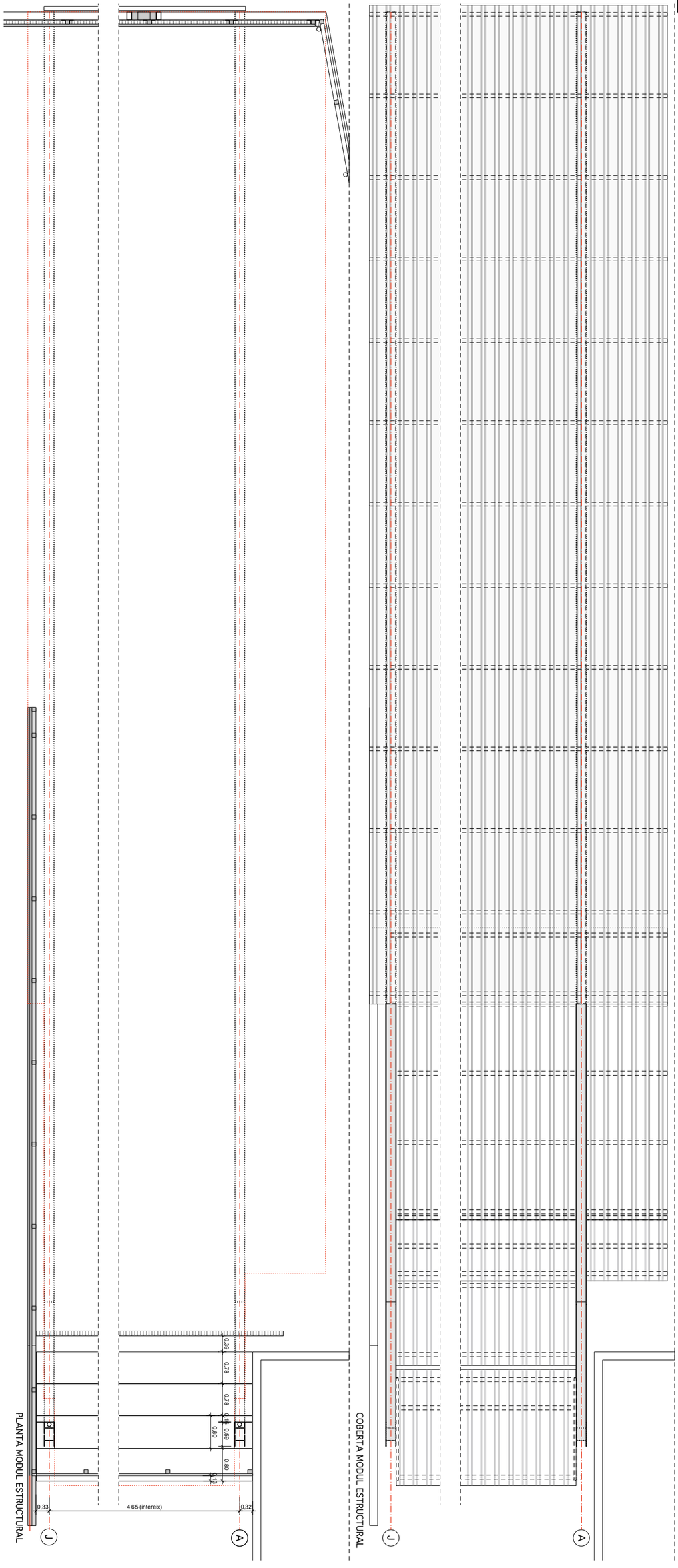

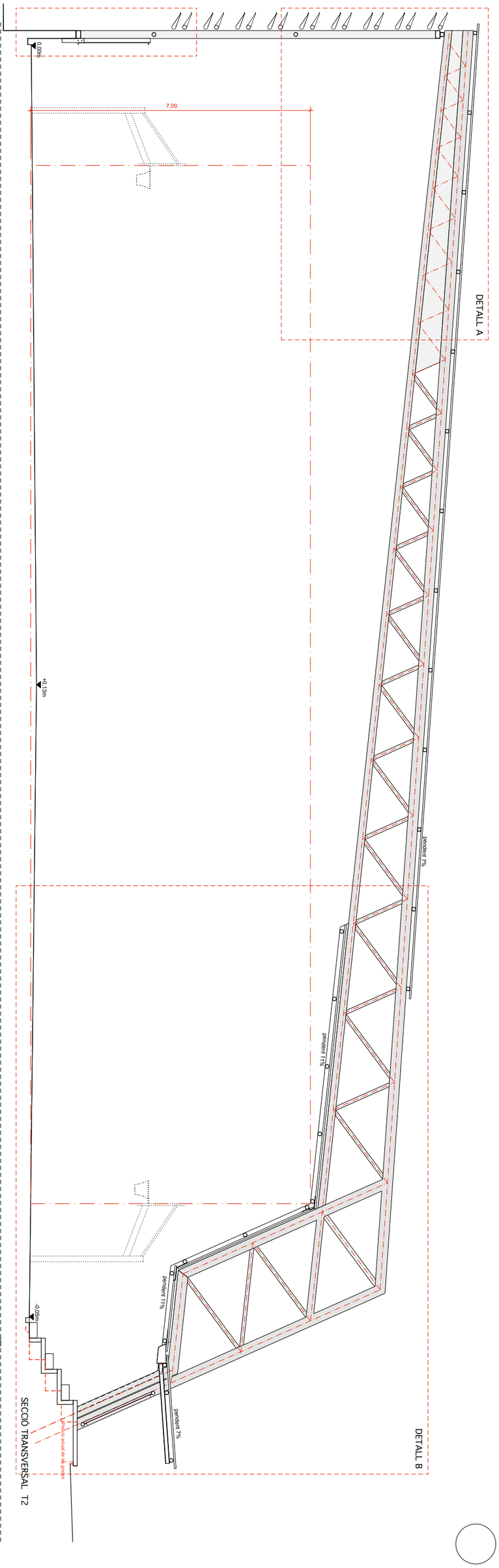

MODIFICACIÓ PROJECTE COBRIMENT PISTA

DE L'ESCOLA ROSSEND MONTANÉ A SANT PERE MOLANTA

SANT PERE MOLANTA (OLÈRDOLA) - ALT PENEDÈS

AJUNTAMENT D'OLÈRDOLA

P06. MÒDUL D'ENCAVELLADA

PROJECTE BÀSIC I EXECUTIU

ESCALA A1: 1/50 - A3: 1/100 0 1 2 3 4m.

STEM arquitectes S.C.P
ESTEVE AYMERICH, INÉS DE RIVERA, TON SALVADÓ, arquitectes
T.SALVADÓ, B.HERNÀNDEZ, P.MASSONI, R.MONTOYA, A.SIRI, G.CROUS, col.laboradors; A.OBIOL, estructura; R.VENDRELL, pressupost
[carrer Pallars, 85, 2n 3a 08018 BCN - tf. 647546712 / 661460618 - idr@coac.net]

10/24

MARÇ DE 2026

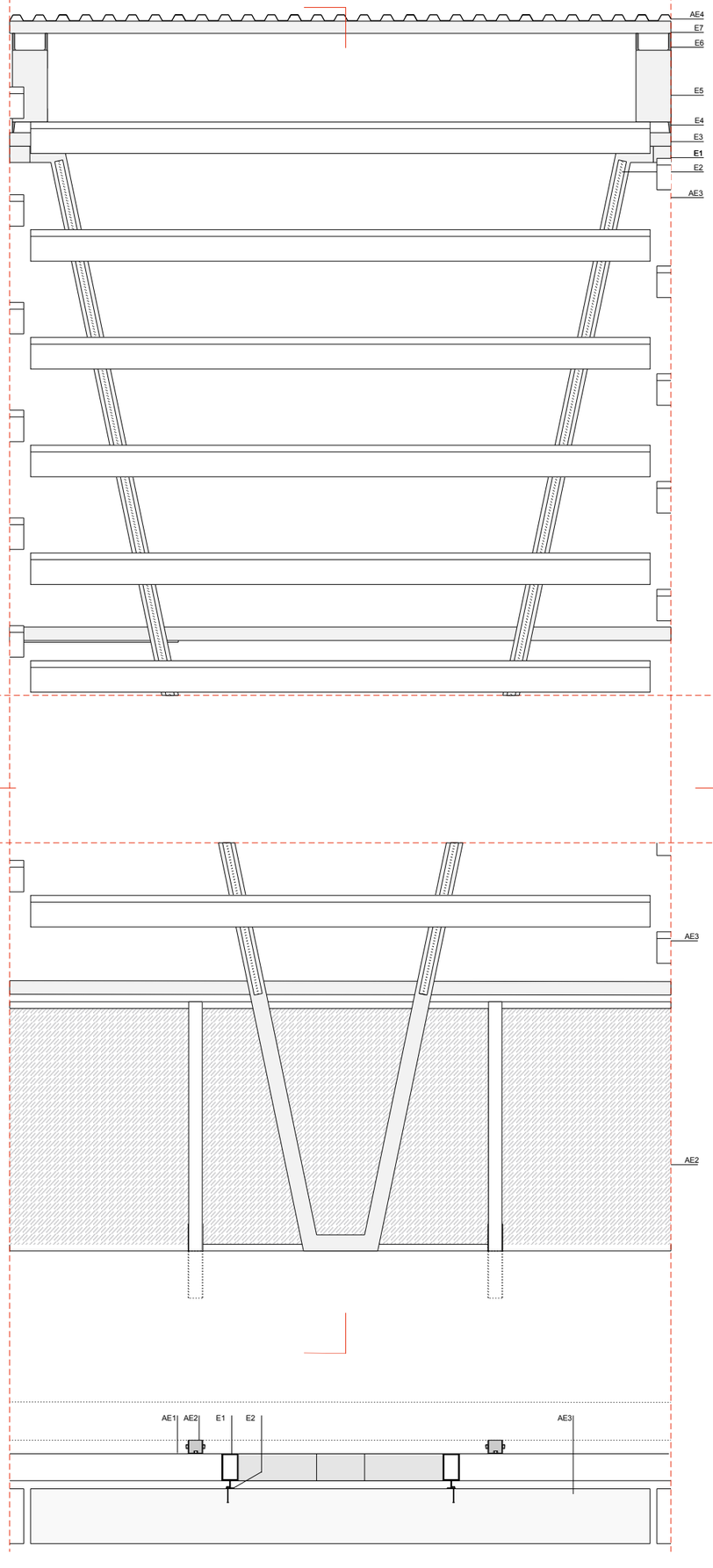

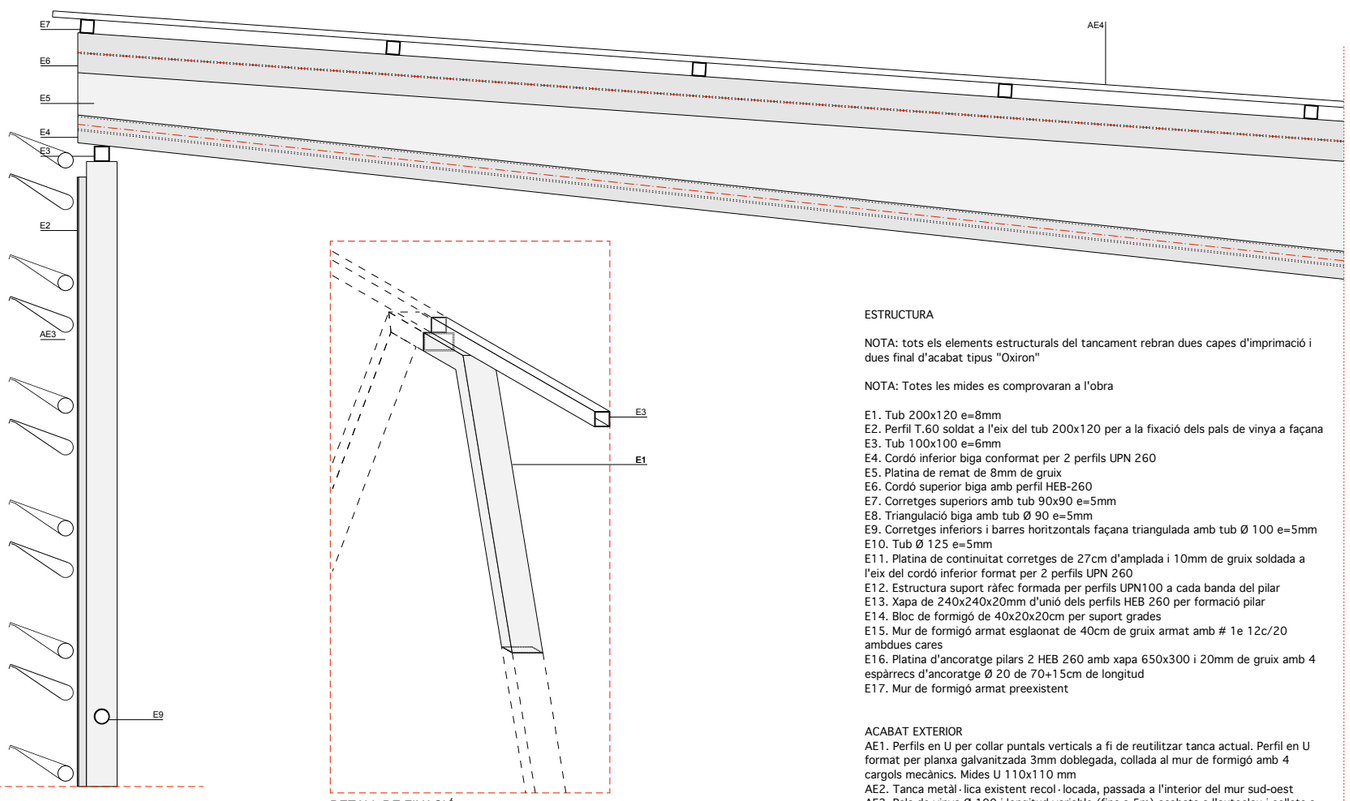

DETALL DE FIXACIÓ

ESTRUCTURA

NOTA: tots els elements estructurals del tancament rebran dues capes d'imprimació i dues final d'acabat tipus "Oxiron"

NOTA: Totes les mides es comprovaran a l'obra

E1. Tub 200x120 e=8mm
E2. Perfil T.60 soldat a l'eix del tub 200x120 per a la fixació dels pals de vinya a façana
E3. Tub 100x100 e=6mm
E4. Cordó inferior biga conformat per 2 perfils UPN 260
E5. Platina de remat de 8mm de gruix
E6. Cordó superior biga amb perfil HEB-260
E7. Corretges superiors amb tub 90x90 e=5mm
E8. Triangulació biga amb tub Ø 90 e=5mm
E9. Corretges inferiors i barres horitzontals façana triangulada amb tub Ø 100 e=5mm
E10. Tub Ø 125 e=5mm
E11. Platina de continuitat corretges de 27cm d'amplada i 10mm de gruix soldada a l'eix del cordó inferior format per 2 perfils UPN 260
E12. Estructura suport ràfec formada per perfils UPN100 a cada banda del pilar
E13. Xapa de 240x240x20mm d'unió dels perfils HEB 260 per formació pilar
E14. Bloc de formigó de 40x20x20cm per suport grades
E15. Mur de formigó armat esglaonat de 40cm de gruix armat amb # 1e 12c/20 ambdues cares
E16. Platina d'ancoratge pilars 2 HEB 260 amb xapa 650x300 i 20mm de gruix amb 4 espàrrecs d'ancoratge Ø 20 de 70+15cm de longitud
E17. Mur de formigó armat preexistent

ACABAT EXTERIOR
AE1. Perfils en U per collar puntals verticals a fi de reutilitzar tanca actual. Perfil en U format per planxa galvanitzada 3mm doblegada, collada al mur de formigó amb 4 cargols mecànics. Mides U 110x110 mm
AE2. Tanca metàl·lica existent recol·locada, passada a l'interior del mur sud-oest
AE3. Pals de vinya Ø 100 i longitud variable (fins a 5m) acabats a l'autoclau i collats a perfils T amb cargols galvanitzats
AE4. Planxa grecada d'acer galvanitzat de 0,6mm de gruix tipus Euromudul 44 d'Europerfil
AE5. Remats coberta de planxa d'acer galvantizat de 1,2mm de gruix doblegada en L i retallada en greca de 1,2mm de gruix
AE6. Canal de coberta de planxa d'acer galvanitzat de 1,2mm de gruix amb unions mecàniques i segellat amb silicona
AE7. Peça de formigó prefabricat de 465x80cm i 10cm de cantell amb pendent mínim 2%
AE8. Peça de grada prefabricada de formigó existent reutilitzada
AE9. Peça de graó prefabricat de formigó reutilitzat
AE10. Tancament frontal lluernari format per tub estructural de 90x90 e=5mm i panell encadellat de policarbonat cel·lular coextruït tipus arcoPlus 547 de 7 parets de 40 mm de gruix de Aisolux
AE11. Escopidor de xapa metàl·lica de 6mm de gruix soldada al perfil HEB 260
AE12. Reblert de formigó per l'interior del pilar format per 2 HEB 260 acabat amb pendent 7%
AE13. Marc per fixar la tanca format a taller per dos tubs Ø 90x2 mm i 435cm de longitud, units per tres L50 soldades de 190cm de longitud, posterior galvanitzat de l'element i muntat mitjançant cargols
AE14. Tanca metàl·lica existent, desmuntada i aprofitada per recol·locar la malla, mitjançant les mateixes L de subjecció, prescindint dels actuals pals verticals de suport

SANEJAMENT
S1. Canal de recollida d'aigües pluvials existent
S2. Baixant d'aigües pluvials Ø 110 de PVC d'alta resistència
S3. Col·lector Ø 160 de PVC
S4. Co·lector existent Ø 110
S5. Co·lector existent Ø 160
S6. Massisat amb morter per recolzament baixant d'aigües pluvials

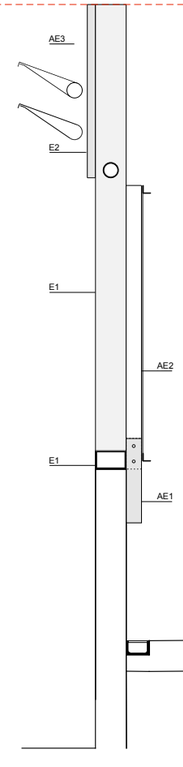

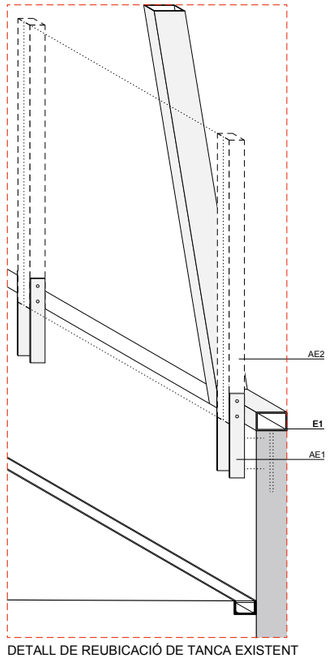

DETALL DE REUBICACIÓ DE TANCA EXISTENT

SANT PERE MOLANTA (OLÈRDOLA) - ALT PENEDÈS
AJUNTAMENT D'OLÈRDOLA
STEM arquitectes S.C.P
ESTEVE AYMERICH, INÉS DE RIVERA, TON SALVADÓ, arquitectes
T.SALVADÓ, B.HERNÁNDEZ, P.MASSONI, R.MONTOYA, A.SIRI, G.CROUS, col·laboradors: A.OBIOL, estructura: R.VENDRELL, pressupost
[carrer Pallars, 85, 2n 3a 08018 BCN - tf. 647546712 / 661460618 - idr@coac.net]

MARÇ DE 2026

MODIFICACIÓ PROJECTE COBRIMENT PISTA
DE L'ESCOLA ROSSEND MONTANÉ A SANT PERE MOLANTA

P07. DETALL CONSTRUCTIU A
PROJECTE BÀSIC I EXECUTIU

ESCALA A1: 1/20 - A3: 1/40

1,6m.
1,2
0,8
0,4
0

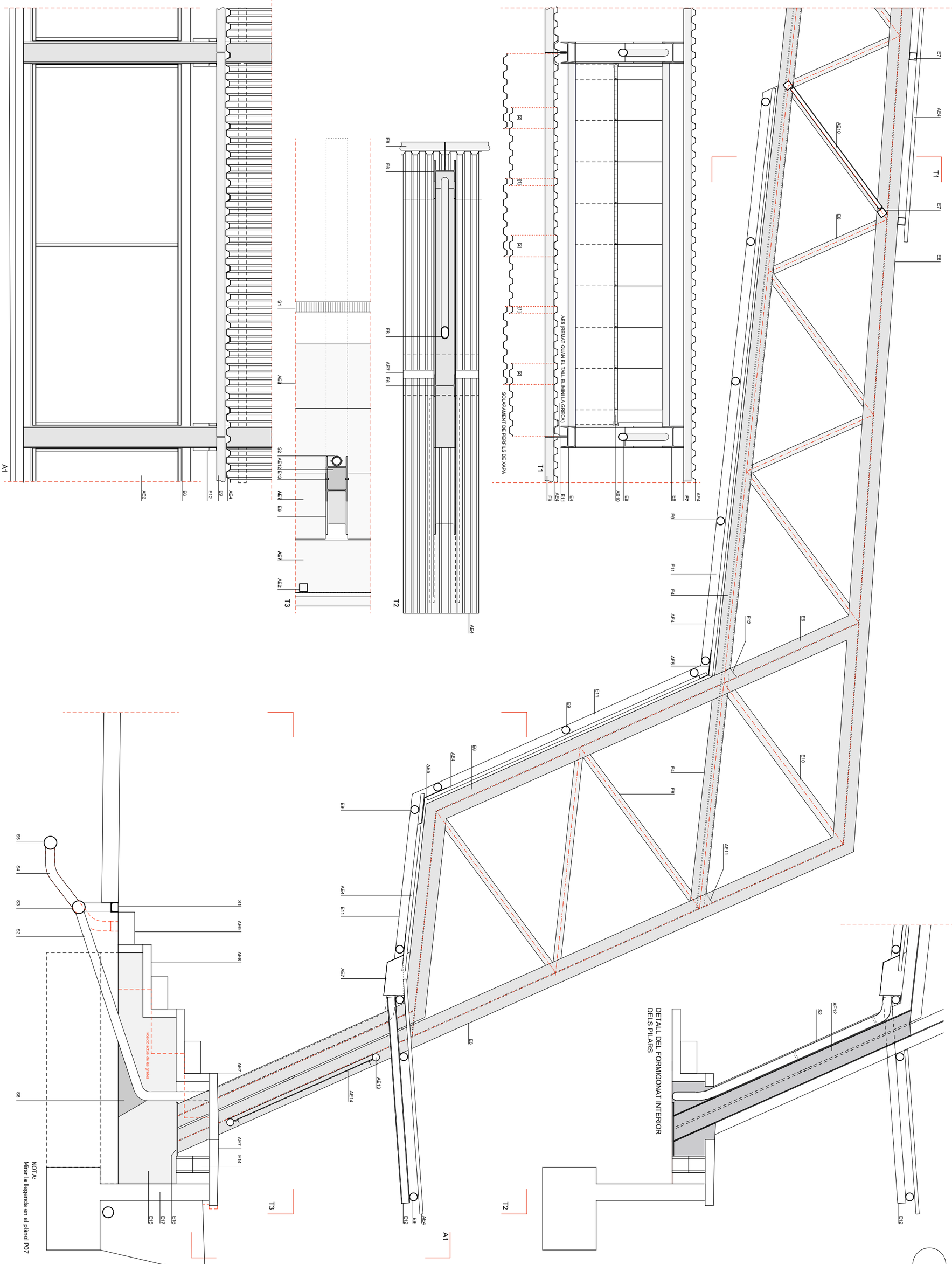

MODIFICACIÓ PROJECTE COBRIMENT PISTA

DE L'ESCOLA ROSSEND MONTANÉ A SANT PERE MOLANTA

P08. DETALL CONSTRUCTIU B

PROJECTE BÀSIC I EXECUTIU

ESCALA A1: 1/20 - A3: 1/40

0 0,4 0,8 1,2 1,6m.

SANT PERE MOLANTA (OLÈRDOLA) - ALT PENEDÈS

AJUNTAMENT D'OLÈRDOLA

STEM arquitectes S.C.P

ESTEVE AYMERICH, INÉS DE RIVERA, TON SALVADÓ, arquitectes

T.SALVADÓ, B.HERNÀNDEZ, P.MASSONI, R.MONTOYA, A.SIRI, G.CROUS, col.laboradors; A.OBIOL, estructura; R.VENDRELL, pressupost

[carrer Pallars, 85, 2n 3a 08018 BCN - tf. 647546712 / 661460618 - idr@coac.net]

10/24

MARÇ DE 2026

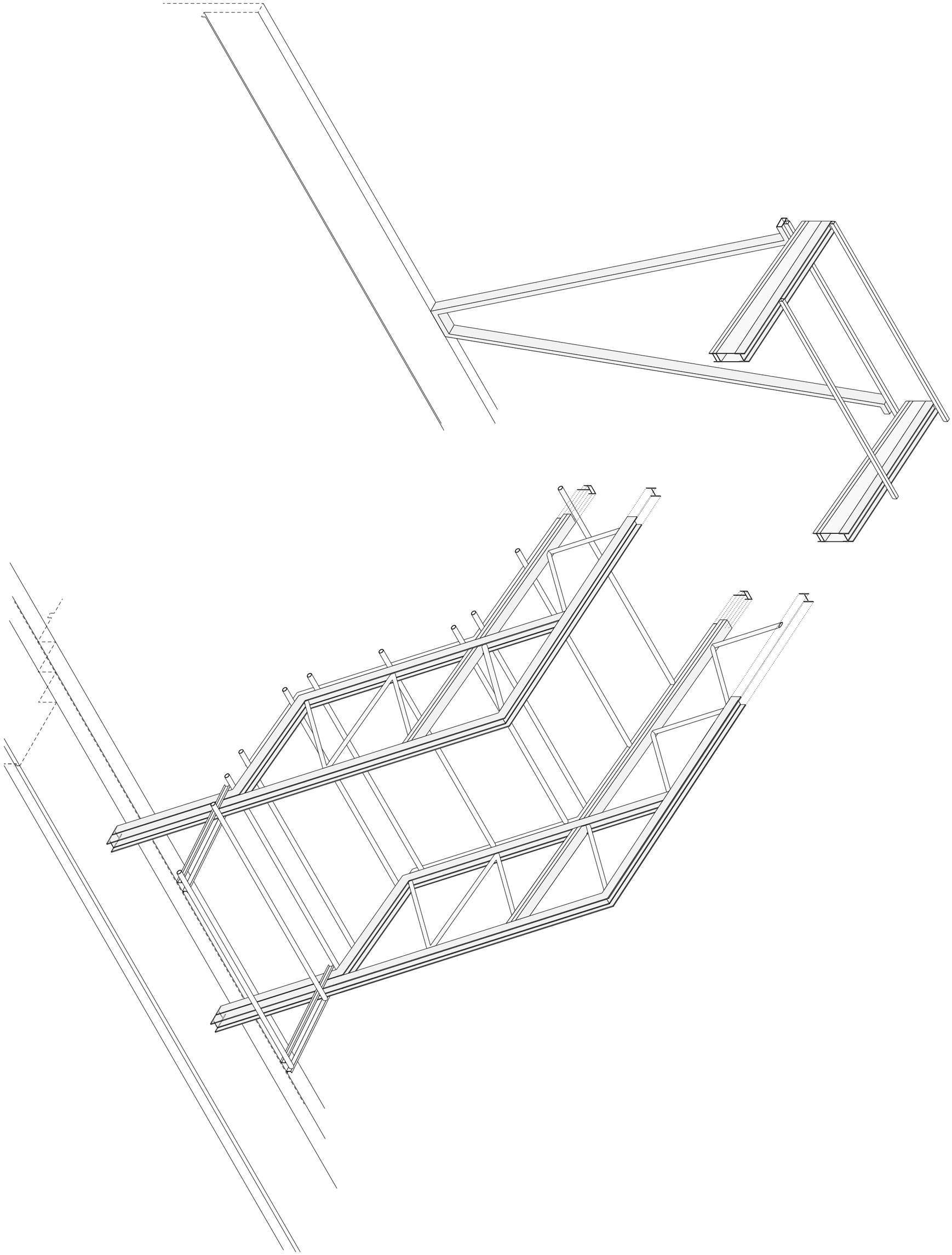

MODIFICACIÓ PROJECTE COBRIMENT PISTA

DE L'ESCOLA ROSSEND MONTANÉ A SANT PERE MOLANTA

P09. AXONOMETRÍA DE L'ESTRUCTURA D'UNA CRUGIA

PROJECTE BÀSIC I EXECUTIU

ESCALA A1: 1/50 - A3: 1/100 0 1 2 3 4m.

SANT PERE MOLANTA (OLÈRDOLA) - ALT PENEDÈS

AJUNTAMENT D'OLÈRDOLA

STEM arquitectes S.C.P

ESTEVE AYMERICH, INÉS DE RIVERA, TON SALVADÓ, arquitectes

T.SALVADÓ, B.HERNÀNDEZ, P.MASSONI, R.MONTOYA, A.SIRI, G.CROUS, col.laboradors; A.OBIOL, estructura; R.VENDRELL, pressupost

[c a r r e r P a l l a r s , 8 5 , 2 n 3 a 0 8 0 1 8 B C N - t f . 6 4 7 5 4 6 7 1 2 / 6 6 1 4 6 0 6 1 8 - i d r @ c o a c . n e t]

MARÇ DE 2026

P10. ENDERROCS, DESMUNTATGES I OBRA NOVA

PROJECTE BÀSIC I EXECUTIU

ESCALA A1: 1/100 - A3: 1/200 0 2 4 6 8m.

MODIFICACIÓ PROJECTE COBRIMENT PISTA

DE L'ESCOLA ROSSEND MONTANÉ A SANT PERE MOLANTA

SANT PERE MOLANTA (OLÈRDOLA) - ALT PENEDÈS

AJUNTAMENT D'OLÈRDOLA

STEM arquitectes S.C.P

ESTEVE AYMERICH, INÉS DE RIVERA, TON SALVADÓ, arquitectes

T.SALVADÓ, B.HERNÁNDEZ, P.MASSONI, R.MONTOYA, A.SIRI, G.CROUS, col.laboradors; A.OBIOL, estructura; R.VENDRELL, pressupost

[carrer Pallars, 85, 2n 3a 08018 BCN - tf. 647546712 / 661460618 - idr@coac.net]

MARÇ DE 2026

10/24

SECCIÓ TRANSVERSAL T1

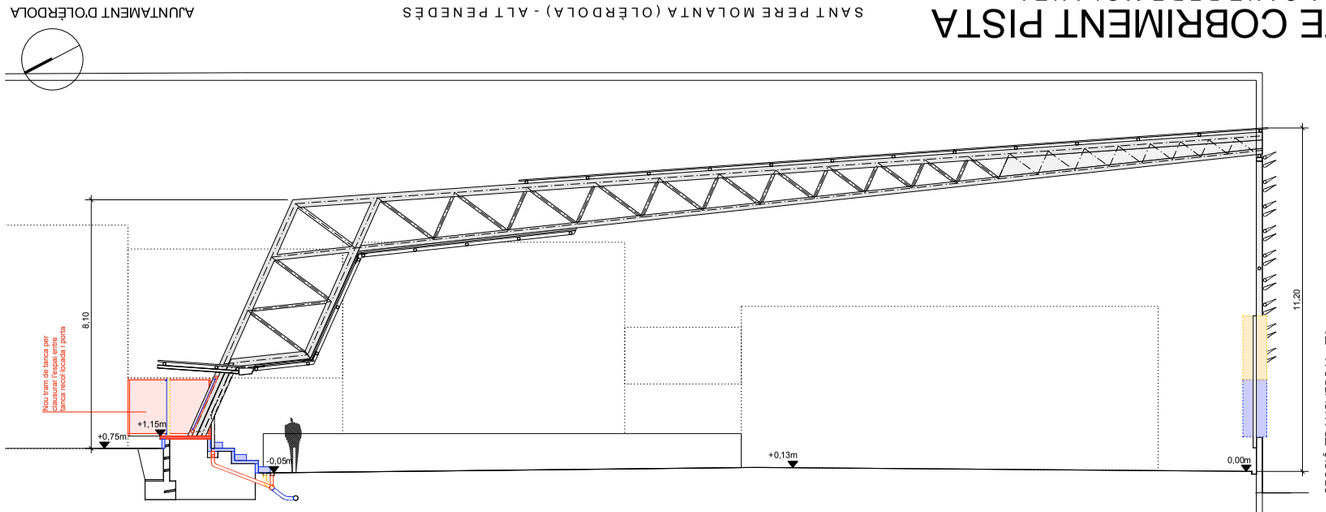

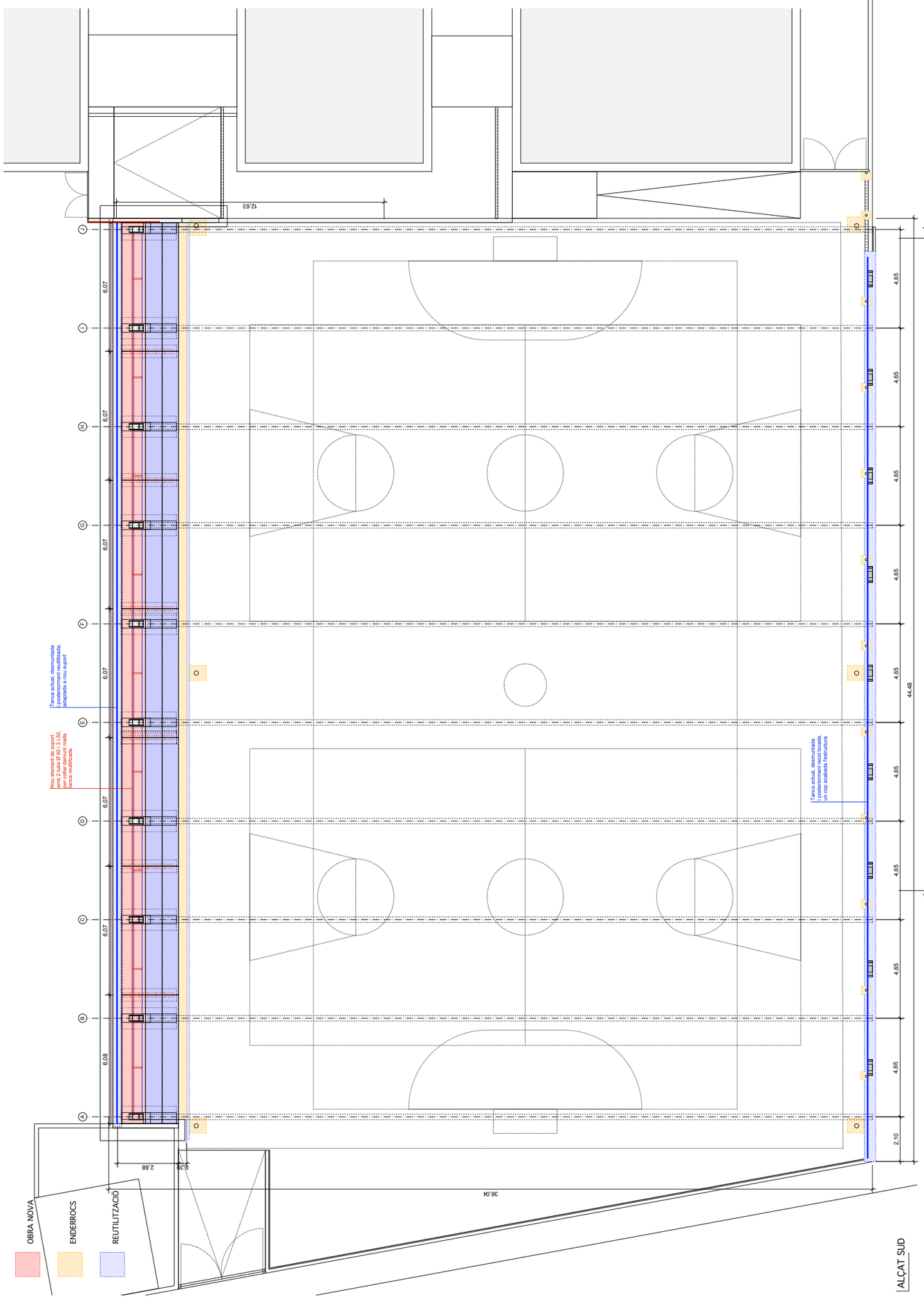

ALÇAT SUD

SECCIÓ TRANSVERSAL T1

MODIFICACIÓ PROJECTE COBRIMENT PISTA

DE L'ESCOLA ROSSEND MONTANÉ A SANT PERE MOLANTA

SANT PERE MOLANTA (OLÈRDOLA) - ALT PENEDÈS

AJUNTAMENT D'OLÈRDOLA

P11. REPLANTEIG

PROJECTE BÀSIC I EXECUTIU

ESCALA A1: 1/100 - A3: 1/200

STEM arquitectes S.C.P
ESTEVE AYMERICH, INÉS DE RIVERA, TON SALVADÓ, arquitectes
T.SALVADÓ, B.HERNÀNDEZ, P.MASSONI, R.MONTOYA, A.SIRI, G.CROUS, col.laboradors; A.OBIOL, estructura; R.VENDRELL, pressupost
[carrer Pallars, 85, 2n 3a 08018 BCN - tf. 647546712 / 661460618 - idr@coac.net]

10/24

MARÇ DE 2026

CARACTERÍSTIQUES I ESPECIFICACIONS DEL FORMIGÓ EN FONAMENTS

FORMIGÓ HA-25/F/20/XC2

Tipus de ciment	CEM I, classe 42.5
Tipus d'àrid	Matxacat
Àrid: relació d/D	0.59/20

RESISTÈNCIA CARACTERÍSTICA

Als 7 dies	17 MPa
Als 28 dies	25 MPa

DOSIFICACIÓ m^3

Ciment	275 kp
Grava Quantitats orientatives	1235 kp
Sorra (Mòdul granul. 5.20)	620 kp
Aigua	165 l
Relació A/C	0.6
ADITIUS	Consulteu D.F.

Tipus d'acer	B-500-S
Límit elàstic	500 MPa
Contol de l'acer	Normal



35mm sobre formigó de neteja
70mm contra el terreny

DOCILITAT

Consistència	Fluida (Veure plecs cond).
Compactació	Vibrat mecànic
Assentament en el con d'Abrams	10-15 cm

VEGEU ELS PLECS DE CONDICIONS

LONGITUD D'ANCORATGE HA-25

ø DE BARRA	LONGITUD (Lb)
6mm.	25cm.
8mm.	30cm.
10mm.	40cm.
12mm.	45cm.
16mm.	60cm.
20mm.	85cm.
25mm.	135cm.
32mm.	215cm.

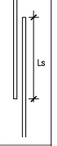

-Realització dels solapaments: ferros a positiu en la zona de pilar ferros a negatiu a 1/3 de la llum

-Longitud de solapament (Ls):
A les barres traccionades Ls = 2Lb
A les barres comprimides Ls = Lb

CARACTERISTIQUES I DADES RELATIVES ALS FONAMENTS

- Tensió admissible considerada: **2.0 kg/cm ^{2}**
- Fonamentació amb sabates sobre l' unitat A (argila carbonatada amb nòduls)
- Cantell de les sabates: 60cm
- Armat bàsic: veure seccions
- Recobriment mínim de 50mm.

NOTES:

- Consulteu als plànols d'arquitectura i replanteig la posició i/o forma dels elements representats en aquest document.

-En aquest plànol només s'acoten les mides invariants dels elements estructurals.

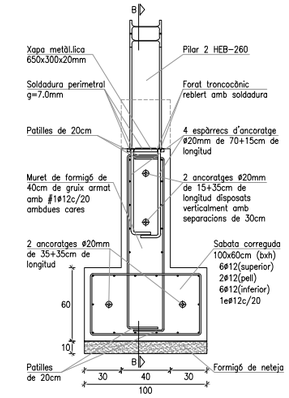

SECCIÓ 1-1

E:1/25

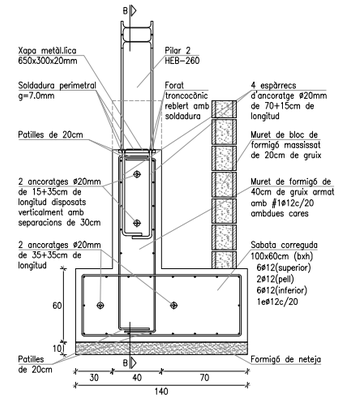

SECCIÓ 2-2

E:1/25

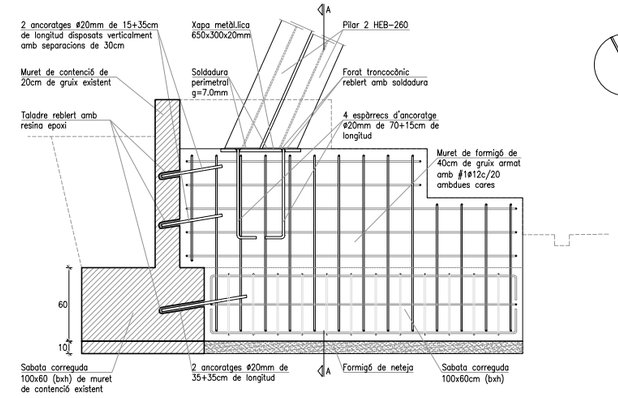

SECCIÓ 3-3

E:1/25

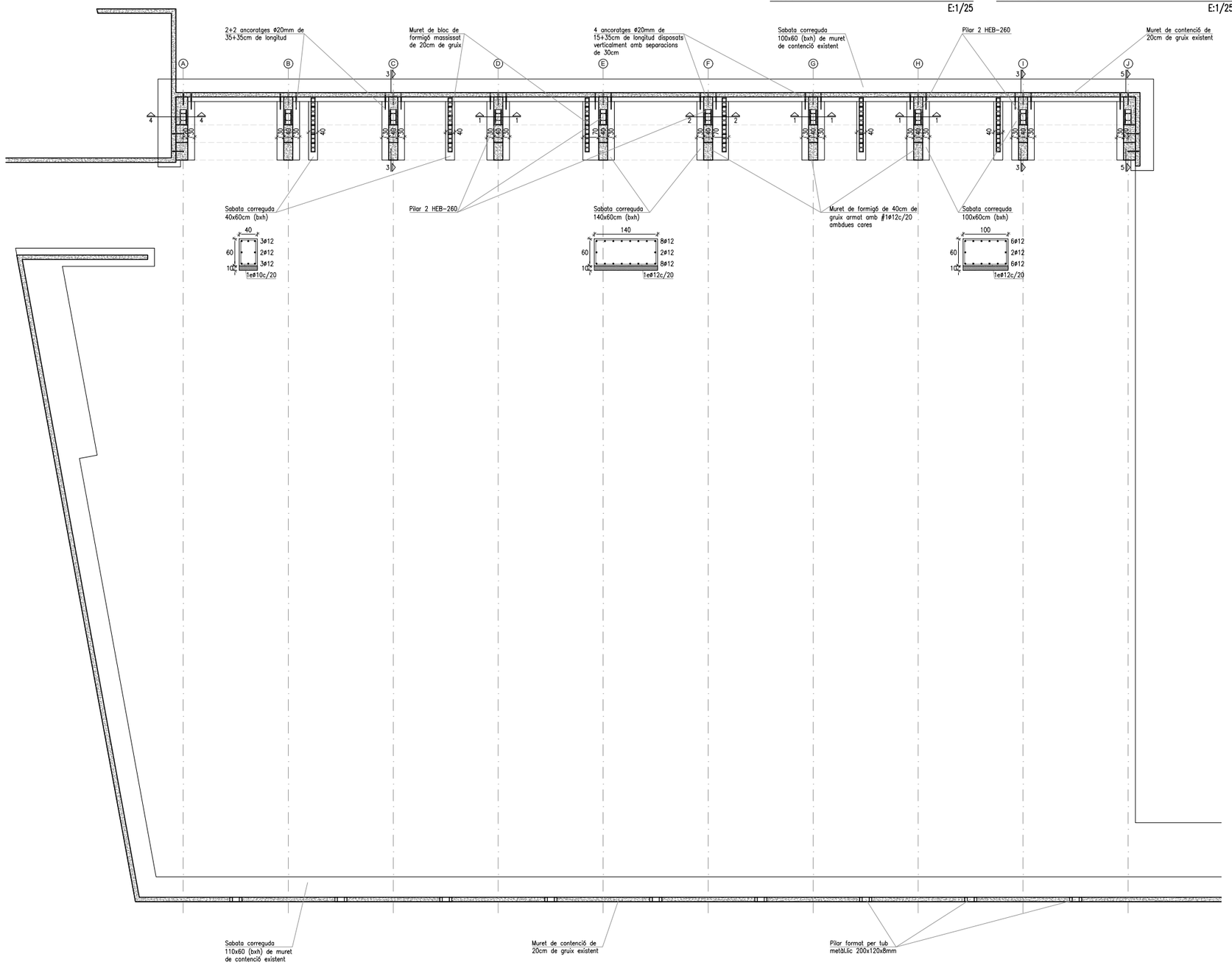

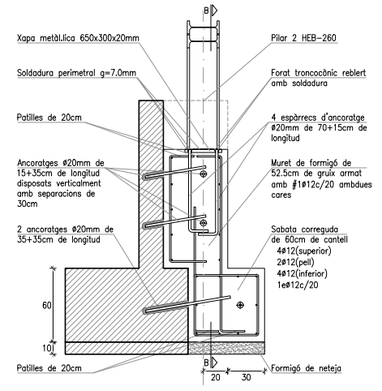

SECCIÓ 4-4

E:1/25

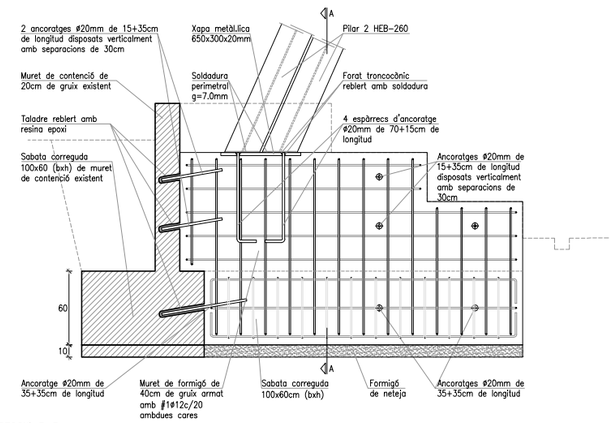

SECCIÓ 5-5

E:1/25

AJUNTAMENT D'OLÈRDOLA

10/24

SANT PERE MOLANTA (OLÈRDOLA) - ALT PENEDÈS

STEM arquitectes S.C.P
ESTEVE AYMERICH, INÉS DE RIVERA, TON SALVADÓ, arquitectes
BERNAT HERNÁNDEZ, POL MASSONI, RICARDO MONTOYA, col.laboradors; ÀNGEL OBIOL, estructura
[v i a l a i e t a n a , 4 5 e s c . B 2 n 1 a 0 8 0 0 3 B C N - t f . f a x : 9 3 3 0 1 4 9 7 0 - s t e m @ c o a c . n e t]

MARÇ DE 2026

COBRIMENT DE PISTA A ST. PERE MOLANTA

P12. PLANTA DE FONAMENTS I DETALLS

PROJECTE BÀSIC I EXECUTIU

ESCALA A1: 1/25 - A3: 1/50

0 0,5 1 1,5 2m

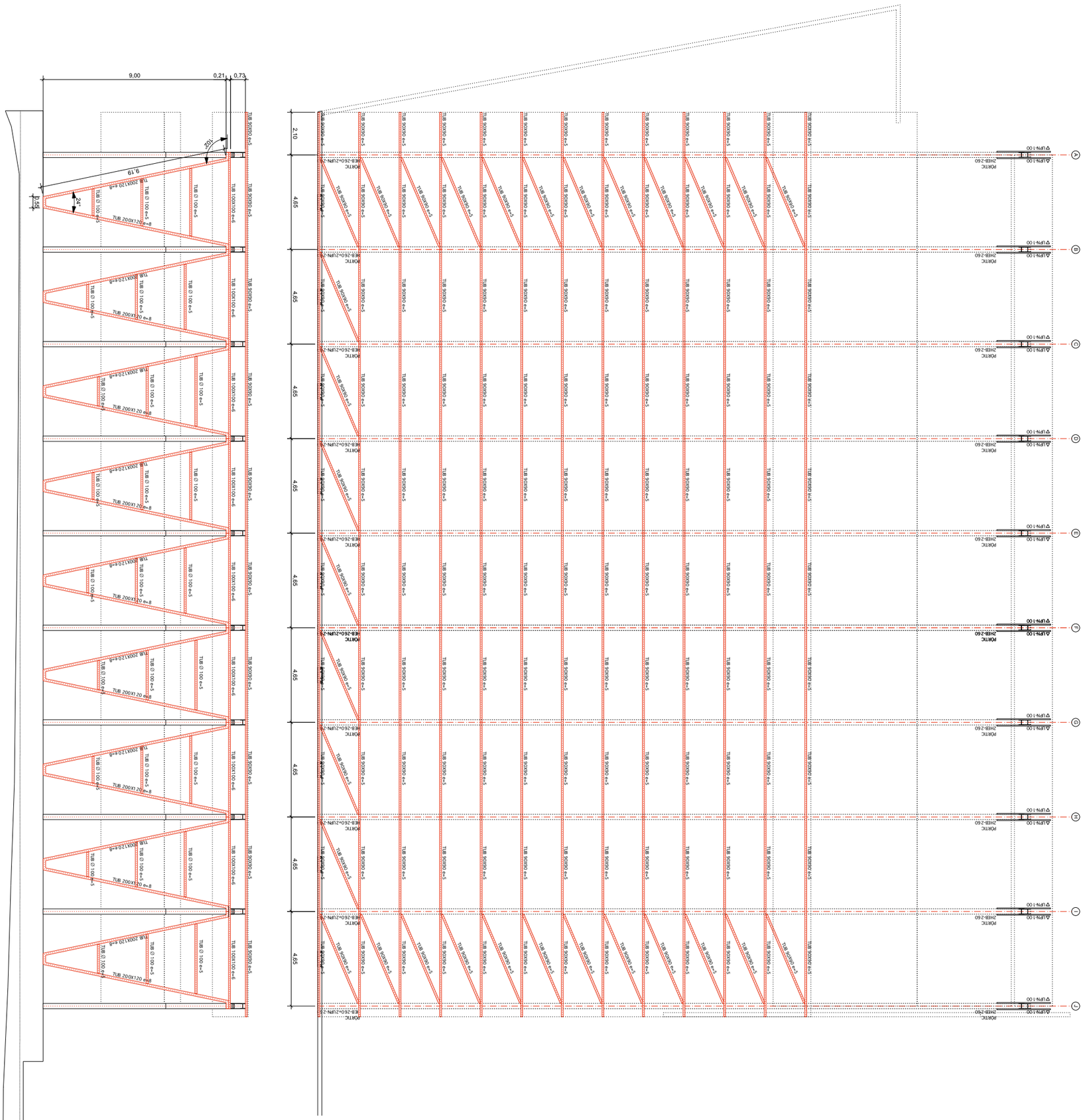

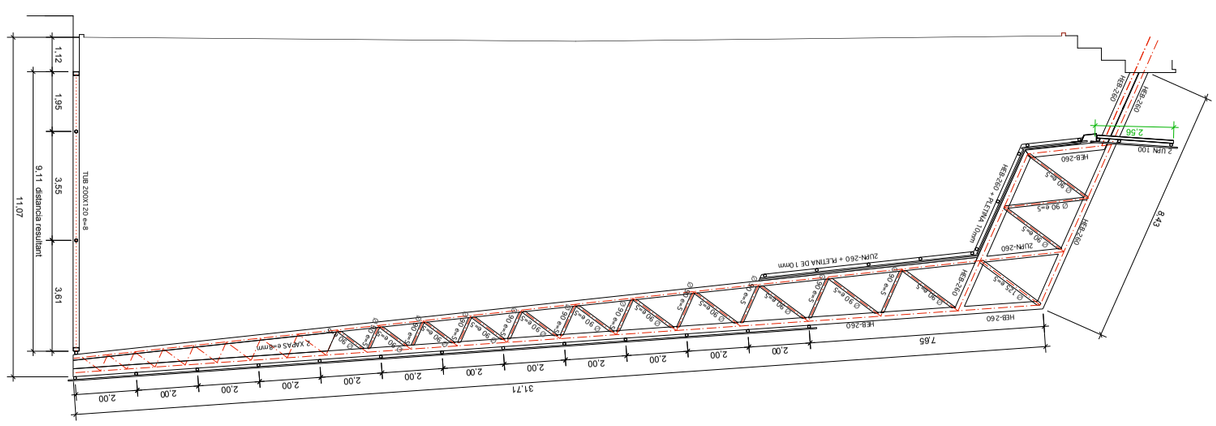

NOTA DE MUNTATGE

A l'actuar el pes propi de l'estructura, la façana triangulada pot sofrir, per l'empenta del pòrtic, un desplom de 30mm. Per tant, per evitar aquest fet, s'aconsella recolzar el pòrtic mantenint-lo prijat de l'extrem de costat de la façana.

MODIFICACIÓ PROJECTE COBRIMENT PISTA

DE L'ESCOLA ROSSEND MONTANÉ A SANT PERE MOLANTA

P13. PLANTA ESTRUCTURA METÀL·LICA SUPERIOR

PROJECTE BÀSIC I EXECUTIU

ESCALA A1: 1/100 - A3: 1/200 0 2 4 6 8m.

SANT PERE MOLANTA (OLÈRDOLA) - ALT PENEDÈS

AJUNTAMENT D'OLÈRDOLA

STEM arquitectes S.C.P
ESTEVE AYMERICH, INÉS DE RIVERA, TON SALVADÓ, arquitectes
T.SALVADÓ, B.HERNÀNDEZ, P.MASSONI, R.MONTOYA, A.SIRI, G.CROUS, col.laboradors; A.OBIOL, estructura; R.VENDRELL, pressupost
[carrer Pallars, 85, 2n 3a 08018 BCN - tf. 647546712 / 661460618 - idr@coac.net]

10/24

MARÇ DE 2026

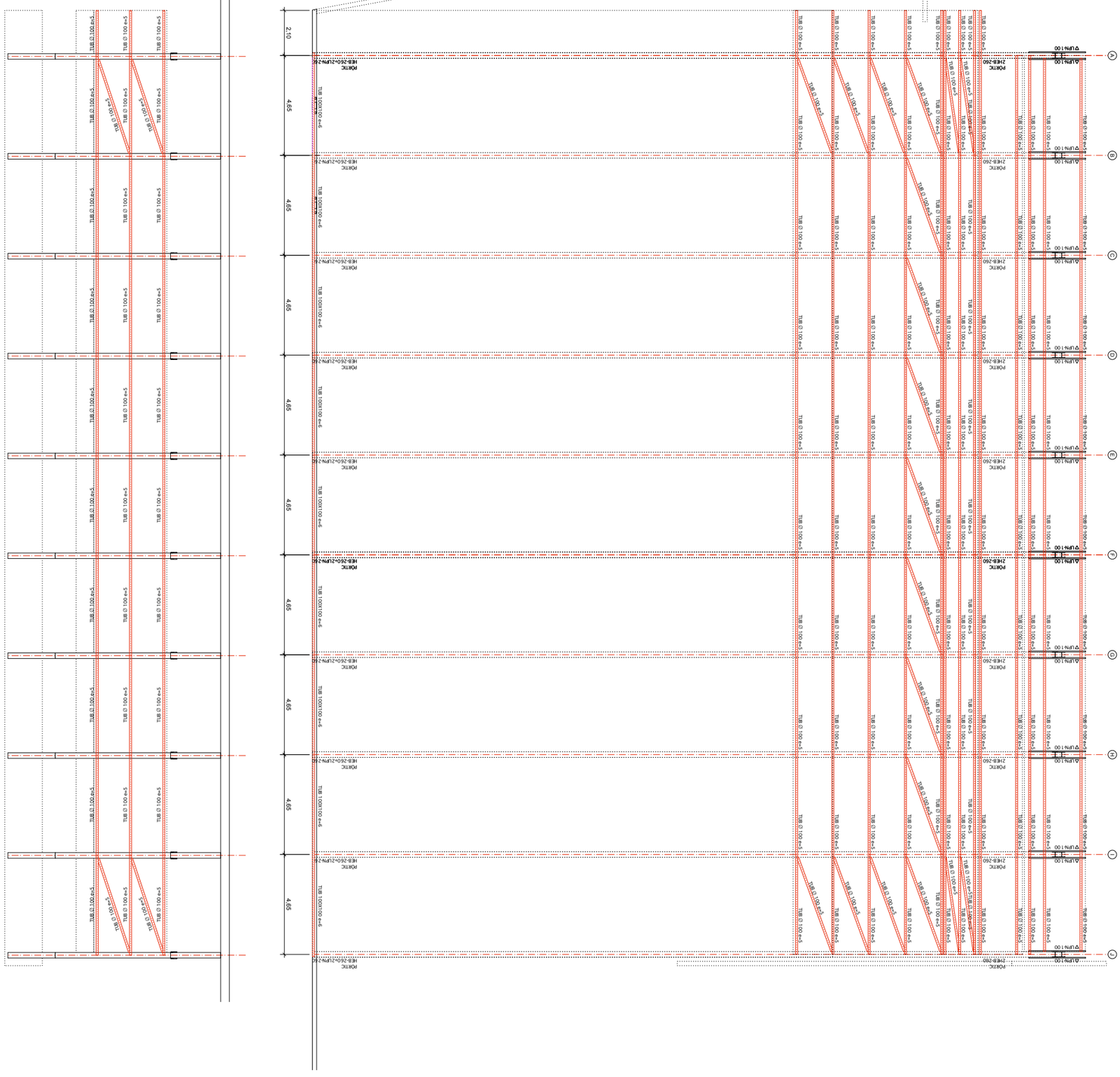

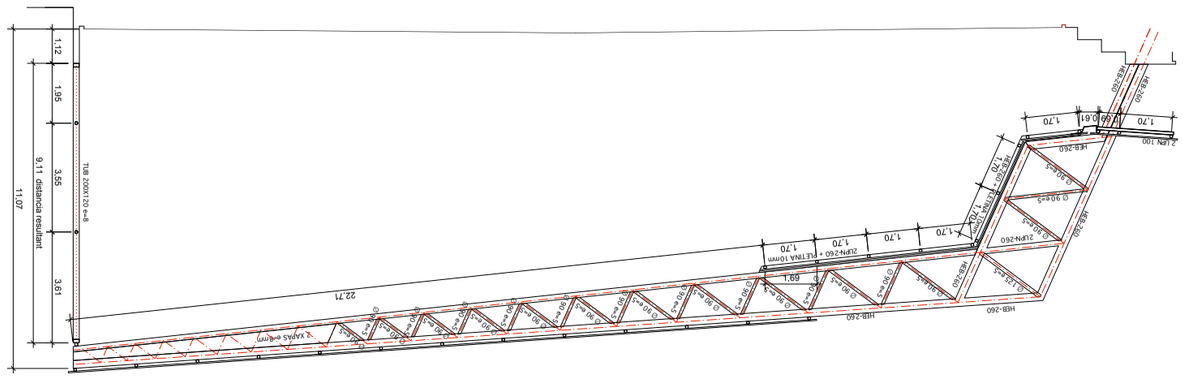

NOTA DE MUNTATGE

A l'actuar el pes propi de l'estructura, la façana triangulada pot sofrir, per l'empenta del pòrtic, un despiom de 30mm. Per tant, per evitar aquest fet, s'aconsella recolzar el pòrtic mantenint-lo pinjat de l'extrem de costat de la façana.

MODIFICACIÓ PROJECTE COBRIMENT PISTA

DE L'ESCOLA ROSSEND MONTANÉ A SANT PERE MOLANTA

P14. PLANTA ESTRUCTURA METÀL·LICA INFERIOR

PROJECTE BÀSIC I EXECUTIU

ESCALA A1: 1/100 - A3: 1/200 0 2 4 6 8m.

SANT PERE MOLANTA (OLÈRDOLA) - ALT PENEDÈS

AJUNTAMENT D'OLÈRDOLA

STEM arquitectes S.C.P
ESTEVE AYMERICH, INÉS DE RIVERA, TON SALVADÓ, arquitectes
T.SALVADÓ, B.HERNÀNDEZ, P.MASSONI, R.MONTOYA, A.SIRI, G.CROUS, col.laboradors; A.OBIOL, estructura; R.VENDRELL, pressupost
[carrer Pallars, 85, 2n 3a 08018 BCN - tf. 647546712 / 661460618 - idr@coac.net]

MARÇ DE 2026

CONTROL DE L'ESTRUCTURA METÀL.LICA

Els materials a emprar compliran el que s'estableix en les següents Normes i en els Plecs de Condicions adjunts:

–Perfils	DB–SE–A, UNE 26521–72, 36526–73 i 36527–73
–Xapes	DB–SE–A, UNE 36080
–Soldadures	DB–SE–A, UNE 14002, 14011, 14012, 14022, 14130, 14031 i 14038

S'efectuaran els següents controls d'execució:

1.0 Comprovació de forma:
No s'admetran toleràncies en la fletxa superiors a L/1000 ni a 3 mm.
2.0 Comprovació de soldadures:
2.1 En empalmaments es comprovarà una soldadura per unitat, sense admetre interrupcions del cordó ni defectes aparents.
2.2 En peces compostes es comprovarà una soldadura per peça, sense admetre variacions de longitud i separacions que quedin fora dels àmbits definits en el projecte ni defectes aparents.
2.3 Seguint el pla de control que la Direcció Facultativa o el Plec de Condicions determinin, s'efectuaran els assatjos per radiografia o líquids penetrants dels cordons que s'hi especifiquin.

Totes les soldadures a topall es realitzaran un cop s'hagin biselllat per procediments mecànics les xapes o perfils que s'han d'unir, rebutjant–se el material entregat a l'obra que no compleixi aquest requeriment.

El muntatge i col.locació de les encavallades es realitzarà amb l'ajut de perfils de trava suplementaris, que es retiraran un cop realitzada la totalitat de l'estructura.

Acer S–275 JR

CARACTERÍSTIQUES FORJAT

ZONA: Coberta

Tipus de forjat: Estructura metàl.lica

Estat de càrregues

Pes propi	0.50 KN/m 2
Càrregues permanents	0.20 KN/m 2
Sobrecàrrega d'ús	0.40 KN/m 2
Sobrecàrrega de neu	0.40 KN/m 2
TOTAL	1.50 KN/m 2

NOTES:

– Consulteu als plànols d'arquitectura i replanteig la posició i/o forma dels elements representats en aquest document.

–En aquest plànol només s'acoten les mides invariants dels elements estructurals.

ALÇAT:

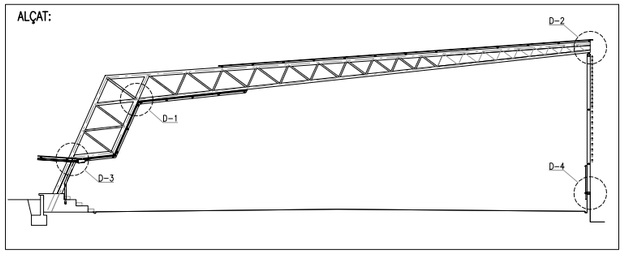

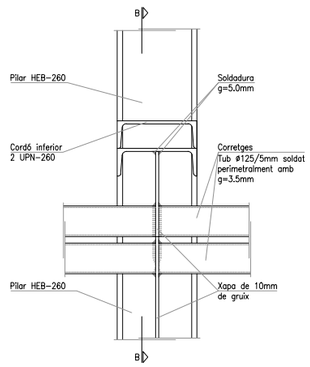

SECCIÓ A–A

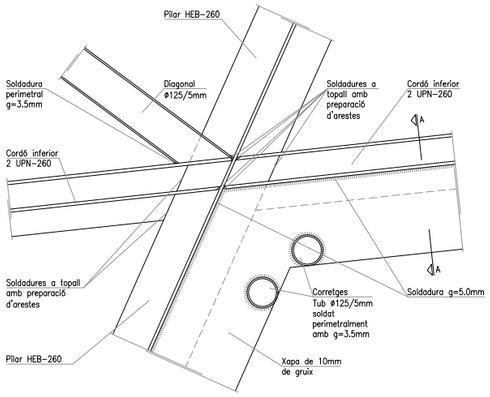

SECCIÓ B–B

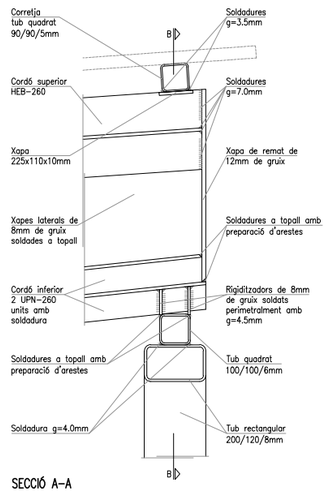

SECCIÓ A–A

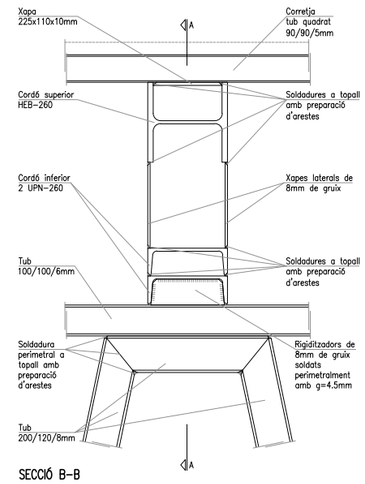

SECCIÓ B–B

DETALL 1

E:1/10

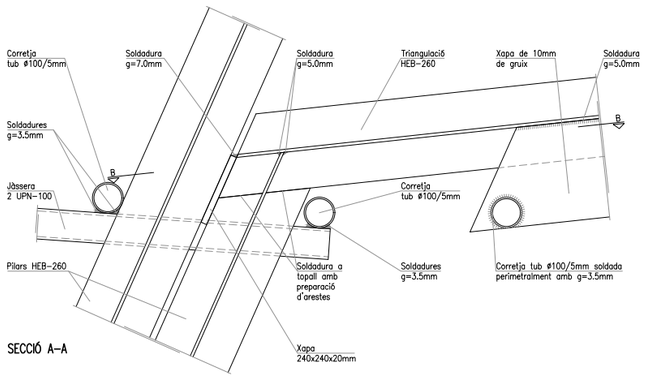

SECCIÓ A–A

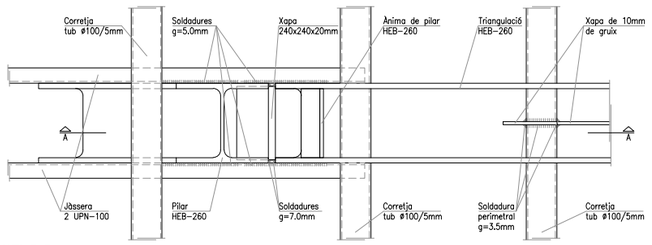

PLANTA B–B

DETALL 3

E:1/10

DETALL 2

E:1/10

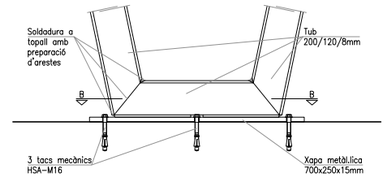

SECCIÓ A–A

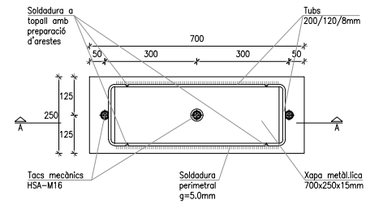

PLANTA B–B

DETALL 4

E:1/10

AJUNTAMENT D'OLÈRDOLA

10/24

SANT PERE MOLANTA (OLÈRDOLA) - ALT PENEDÈS

STEM arquitectes S.C.P

ESTEVE AYMERICH, INÉS DE RIVERA, TON SALVADÓ, arquitectes

BERNAT HERNÁNDEZ, POL MASSONI, RICARDO MONTOYA, col.laboradors; ÁNGEL OBIOL, estructura

[via laietana, 45 esc. B 2n 1a 08003 BCN - tf. fax: 93 3014970 - stem@coac.net]

MARÇ DE 2026

COBRIMENT DE PISTA A ST. PERE MOLANTA

P15. DETALLS D'ESTRUCTURA METÀL.LICA

PROJECTE BÀSIC I EXECUTIU

ESCALA A1: 1/10 - A3: 1/20

0 0.2 0.4 0.6 0.8m.

ESTRUCTURA METÀL·LICA ENCAVELLADES

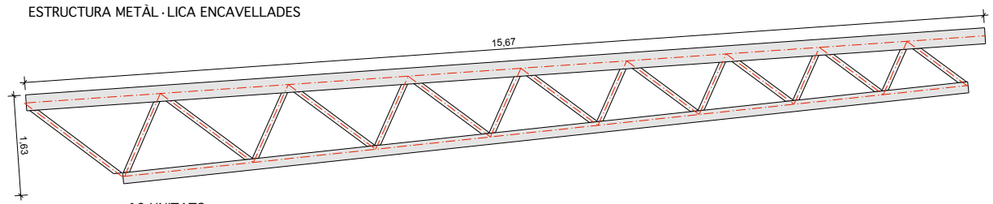

10 UNITATS

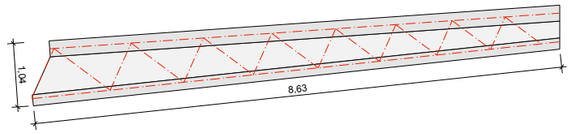

10 UNITATS

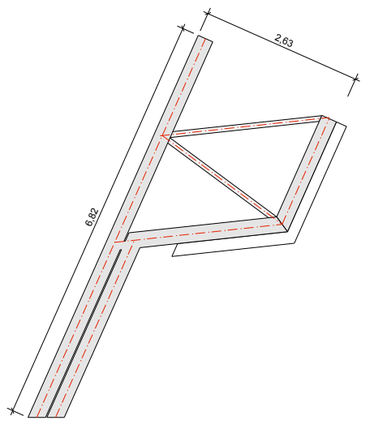

10 UNITATS

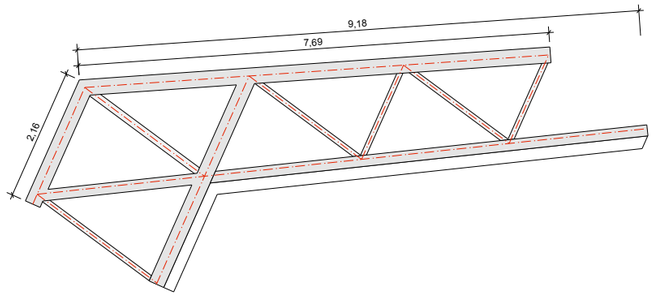

10 UNITATS

ESTRUCTURA METÀL·LICA SUPERIOR

TUB 90X90 e=5
13 UNITATS - LLARGADA 10,69 m
31 UNITATS - LLARGADA 4,80 m



ESTRUCTURA METÀL·LICA INFERIOR

TUB Ø 100 e=5
2 UNITATS - LLARGADA 41,59 m
2 UNITATS - LLARGADA 41,85 m
9 UNITATS - LLARGADA 43,95 m
19 UNITATS - LLARGADA 4,70 m



ESTRUCTURA METÀL·LICA FAÇANA

TUB Ø 100 e=6
1 UNITAT - LLARGADA 42,11 m

TUB Ø 100 e=5
3 UNITATS - LLARGADA 3,44 m
3 UNITATS - LLARGADA 3,34 m
3 UNITATS - LLARGADA 3,22 m
3 UNITATS - LLARGADA 2,44 m
3 UNITATS - LLARGADA 2,34 m
3 UNITATS - LLARGADA 2,22 m
3 UNITATS - LLARGADA 1,44 m
3 UNITATS - LLARGADA 1,34 m
3 UNITATS - LLARGADA 1,22 m

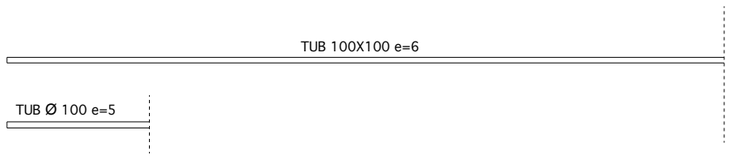

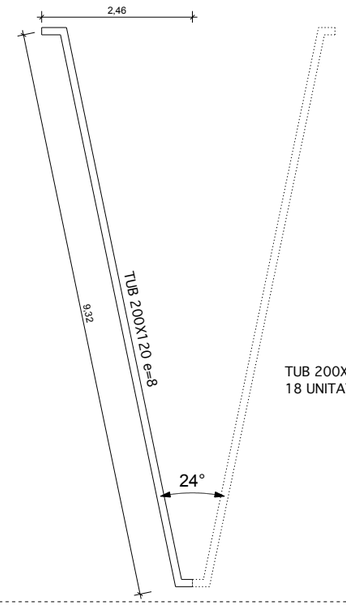

TUB 200X120 e=8
18 UNITATS - LLARGADA 9,78 m

AJUNTAMENT D'OLÈRDOLA

10/24

SANT PERE MOLANTA (OLÈRDOLA) - ALT PENEDÈS

STEM arquitectes S.C.P
ESTEVE AYMERICH, INÉS DE RIVERA, TON SALVADÓ, arquitectes
T.SALVADÓ, B.HERNÁNDEZ, P.MASSONI, R.MONTOYA, A.SIRI, G.CROUS, col·laboradors; A.OBIOL, estructura; R.VENDRELL, pressupost
[carrer Pallars, 85, 2n 3a 08018 BCN - tf. 647546712 / 661460618 - idr@coac.net]

MARÇ DE 2026

MODIFICACIÓ PROJECTE COBRIMENT PISTA

DE L'ESCOLA ROSSEND MONTANÉ A SANT PERE MOLANTA

P16. INVENTARI D'ELEMENTS DE L'ESTRUCTURA

PROJECTE BÀSIC I EXECUTIU

ESCALA A1: 1/50 - A3: 1/100

0 1 2 3 4m.

DETALL BARANA

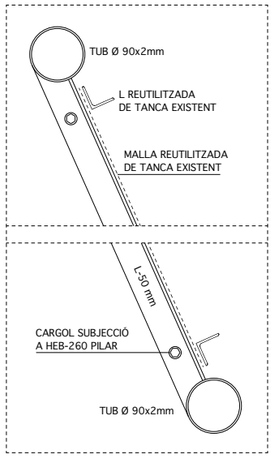

ESCALA 1:5 (A1) 1:10 (A3)

UT. TANCA PER RECINTAR LA PISTA RESPECTE L'ESCOLA
MIDA TOTAL: 437x202 cm

FORMADA PER:
- marc constituit per dos tubs de Ø90x2 mm, superior i inferior
- 3 L-50 soldades, una a cada costat i la restant al centre
- dos forats a cada L lateral per posterior cargolat amb cargols Ø8 mm

ELEMENT SOLDAT A TALLER, GALVANITZAT I COL·LOCAT A L'OBRA AMB 4 UNIONS CARGOLADES A FORATS PREVISTOS A LES HEB-260

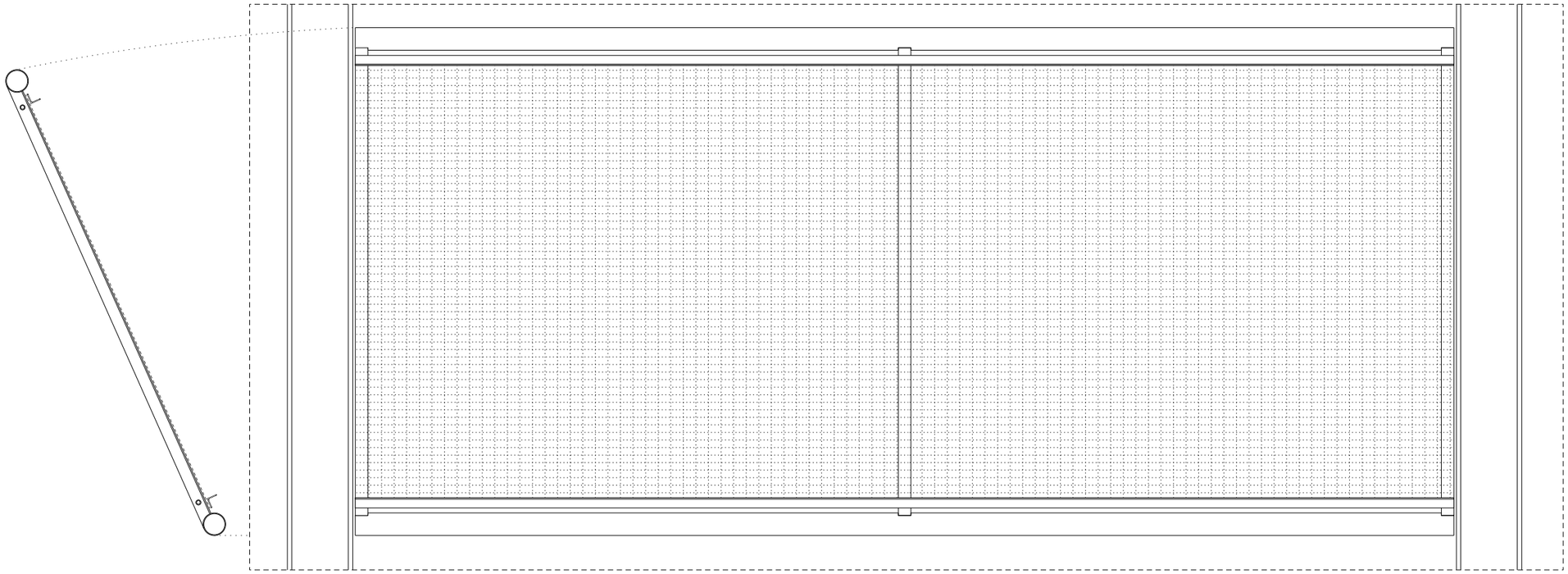

DETALL UNIONS CARGOLADES

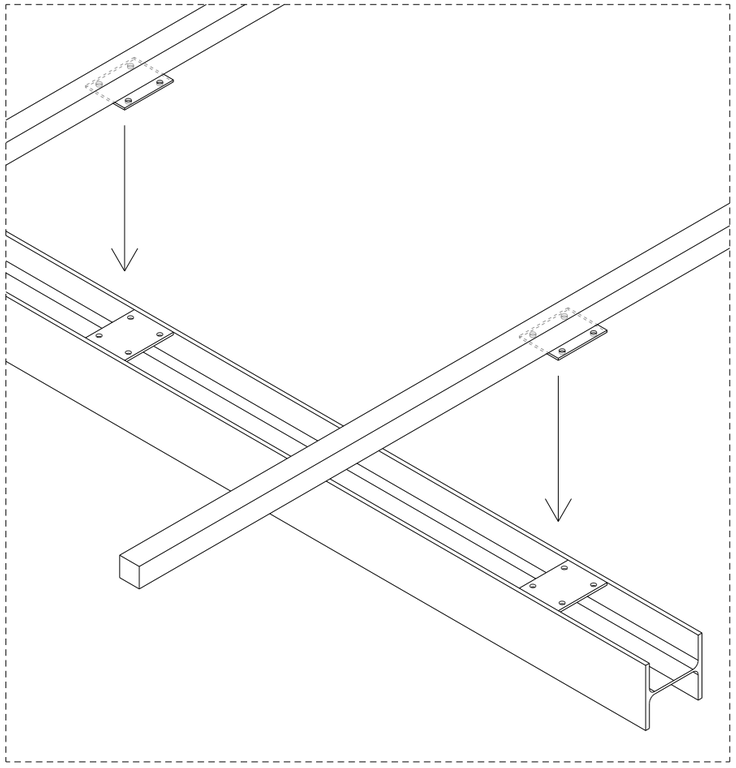

UNIONS CARGOLADES CORRETGES SUPERIORS

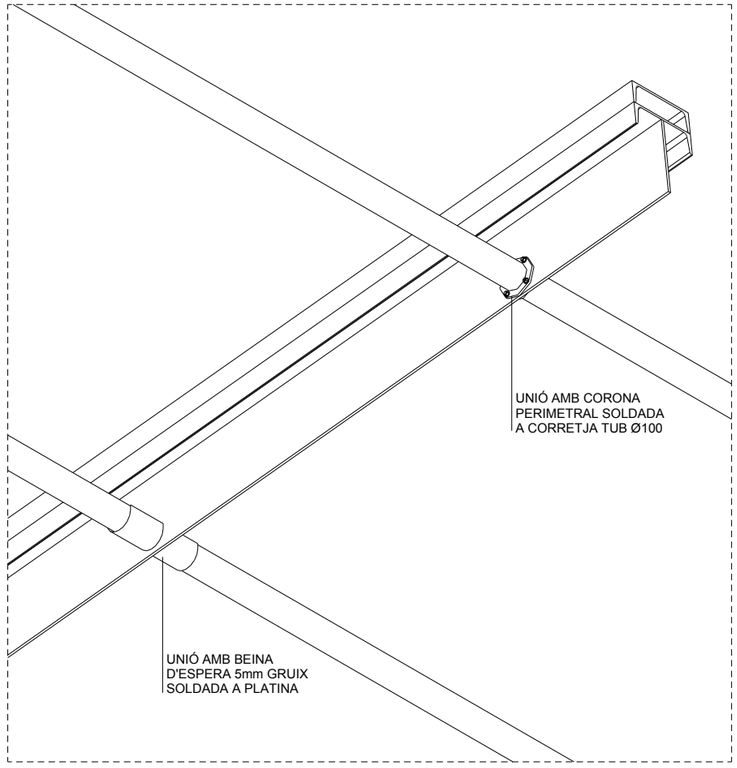

POSSIBLES UNIONS CARGOLADES CORRETGES INFERIORS

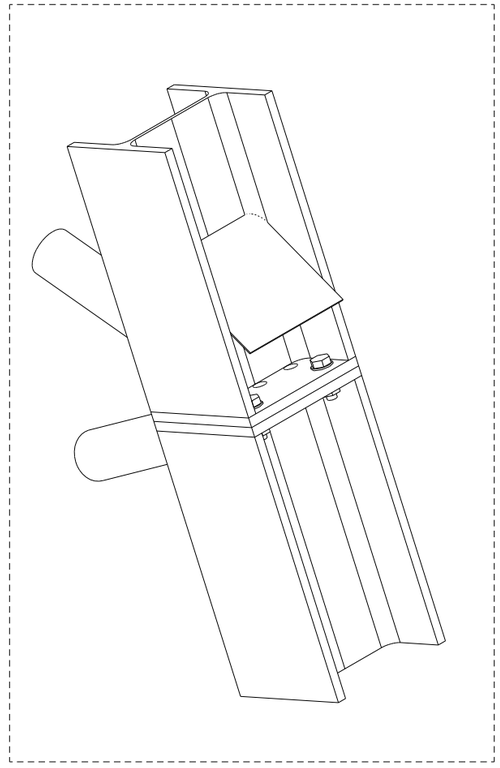

UNIÓ CARGOLADA CORDÓ EXTERIOR ENCAVALLADA

AJUNTAMENT D'OLÈRDOLA

10/24

SANT PERE MOLANTA (OLÈRDOLA) - ALT PENEDÈS

STEM arquitectes S.C.P
ESTEVE AYMERICH, INÉS DE RIVERA, TON SALVADÓ, arquitectes
T.SALVADÓ, B.HERNÁNDEZ, P.MASSONI, R.MONTOYA, A.SIRI, G.CROUS, col.laboradors; A.OBIOL, estructura; R.VENDRELL., pressupost
[carrer Pallars, 85, 2n 3a 08018 BCN - tf. 647546712 / 661460618 - idr@coac.net]

MARÇ DE 2026

MODIFICACIÓ PROJECTE COBRIMENT PISTA

DE L'ESCOLA ROSSEND MONTANÉ A SANT PERE MOLANTA

P17. DETALLS CONSTRUCTIUS COMPLEMENTARIS

PROJECTE BÀSIC I EXECUTIU

ESCALA A1: 1/10 - A3: 1/20

0 0,2 0,4 0,6 0,8m.

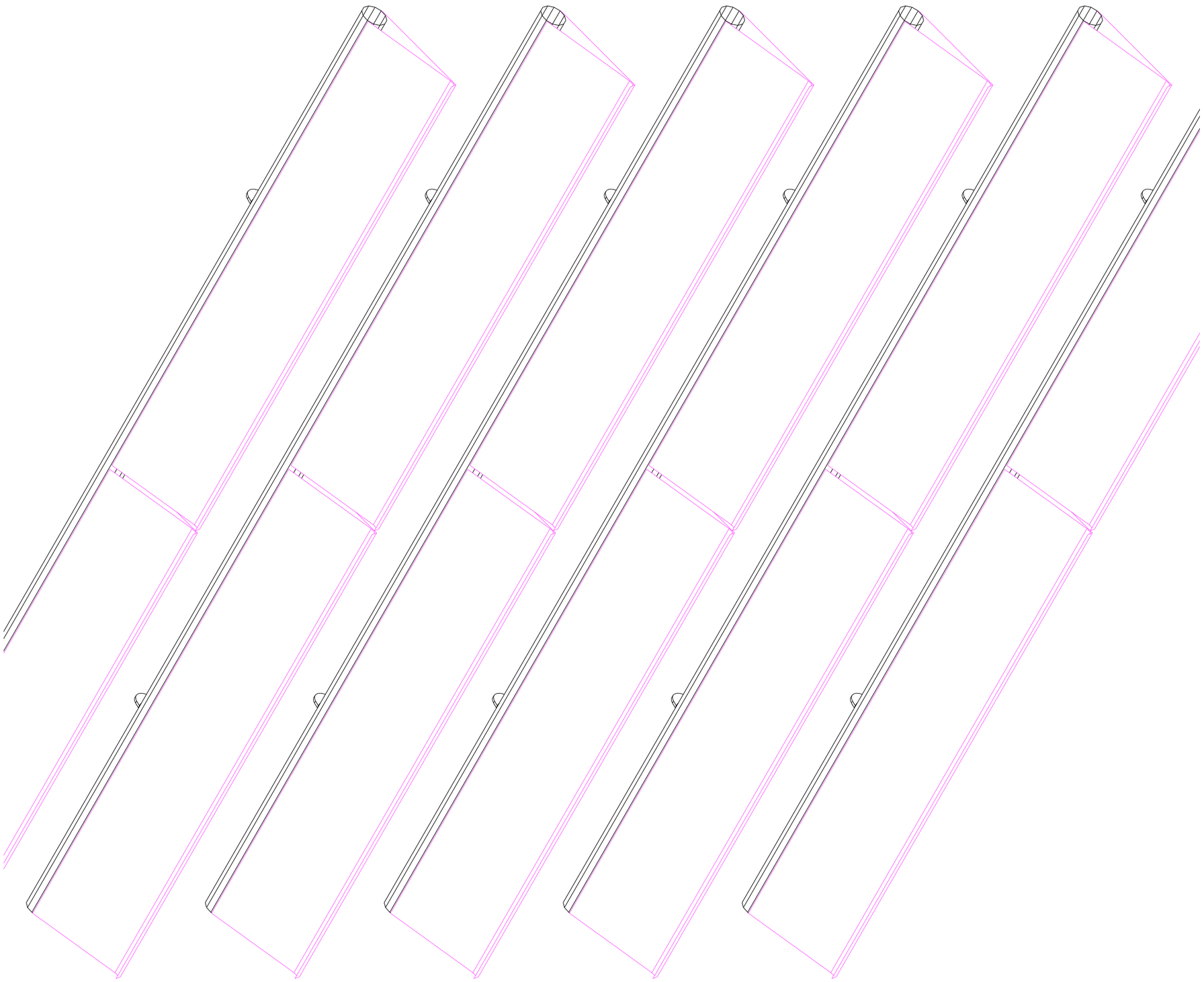

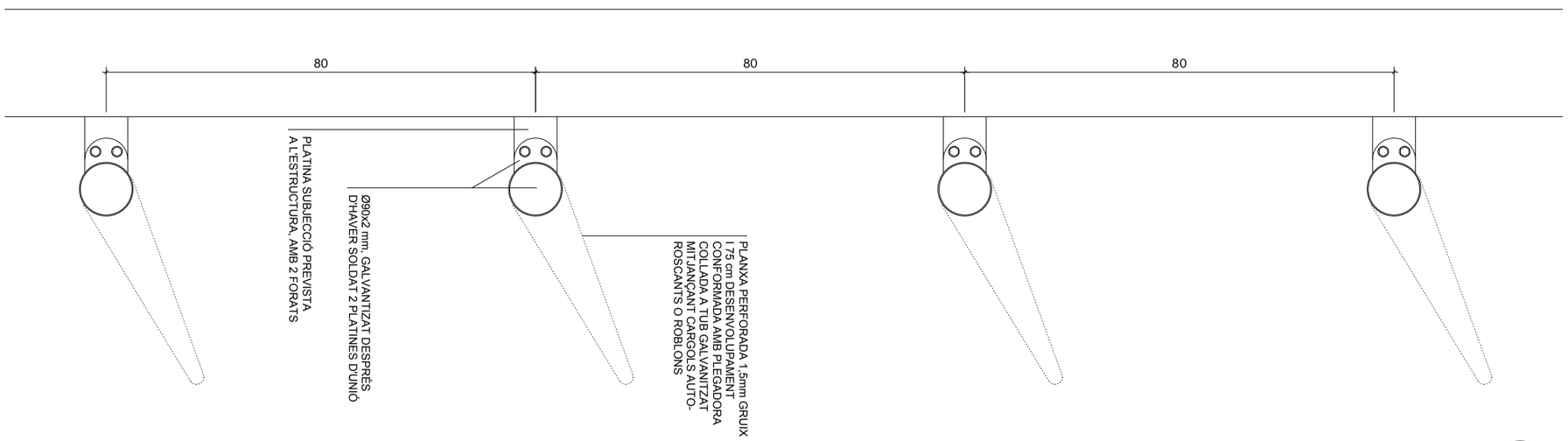

MODIFICACIÓ PROJECTE COBRIMENT PISTA

DE L'ESCOLA ROSSEND MONTANÉ A SANT PERE MOLANTA

P18. DETALL LAMES

PROJECTE BÀSIC I EXECUTIU

ESCALA A1: 1/5 - A3: 1/10

0 0,1 0,2 0,3 0,4m.

SANT PERE MOLANTA (OLÈRDOLA) - ALT PENEDÈS

AJUNTAMENT D'OLÈRDOLA

STEM arquitectes S.C.P

ESTEVE AYMERICH, INÉS DE RIVERA, TON SALVADÓ, arquitectes

T.SALVADÓ, B.HERNÀNDEZ, P.MASSONI, R.MONTOYA, A.SIRI, G.CROUS, col.laboradors; A.OBIOL, estructura; R.VENDRELL, pressupost

[carrer Pallars, 85, 2n 3a 08018 BCN - tf. 647546712 / 661460618 - idr@coac.net]

10/24

MARÇ DE 2026

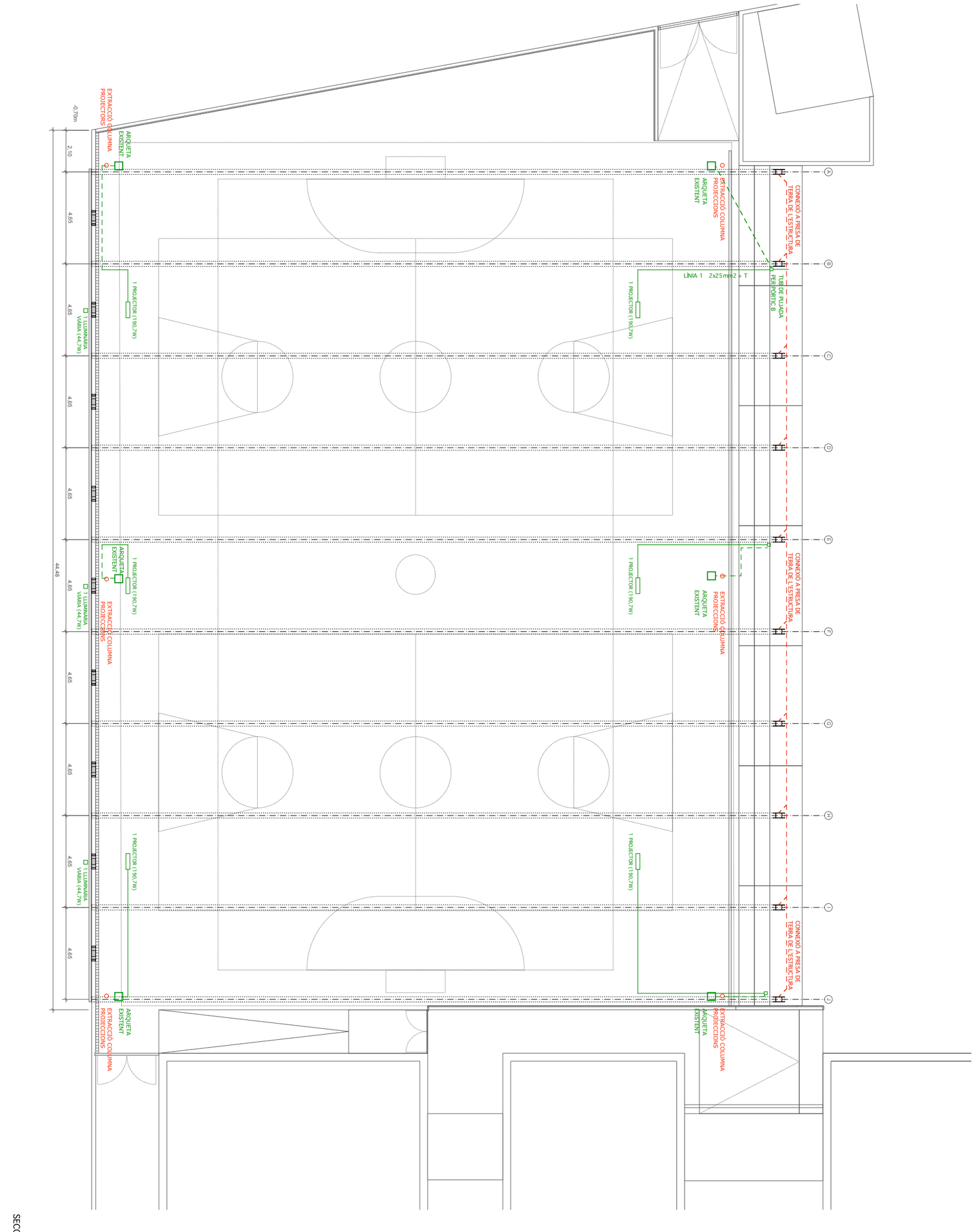

SECCIÓ TRANSVERSAL T1

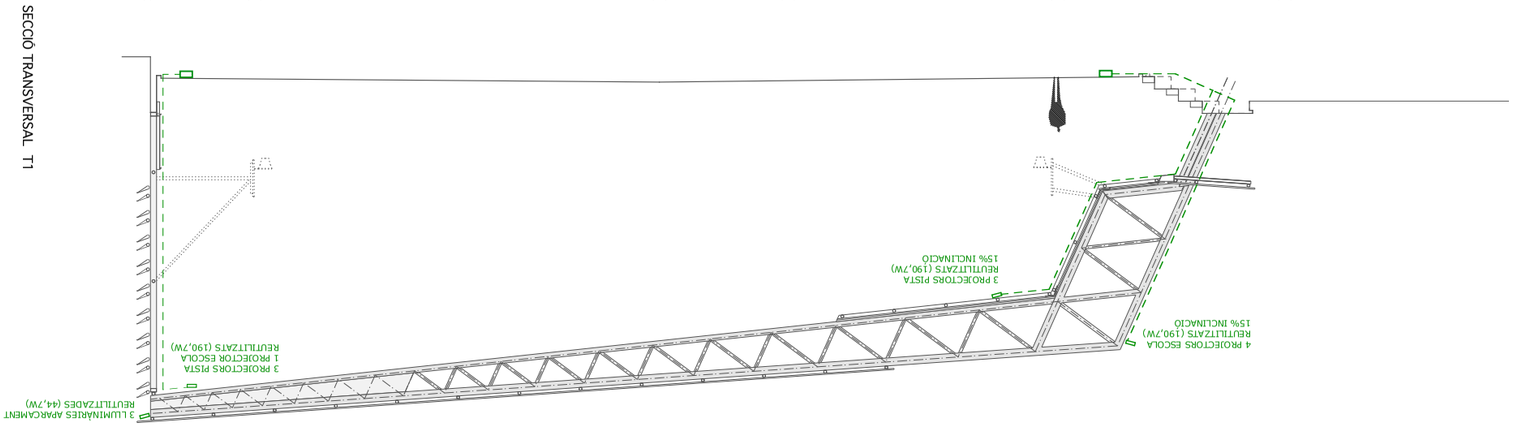

MODIFICACIÓ PROJECTE COBRIMENT PISTA

DE L'ESCOLA ROSSEND MONTANÉ A SANT PERE MOLANTA

SANT PERE MOLANTA (OLÈRDOLA) - ALT PENEDÈS

AJUNTAMENT D'OLÈRDOLA

P19. INSTAL·LACIÓ ELÈCTRICA D'ENLLUMENAT

PROJECTE BÀSIC I EXECUTIU

ESCALA A1: 1/100 - A3: 1/200 0 2 4 6 8m.

STEM arquitectes S.C.P
ESTEVE AYMERICH, INÉS DE RIVERA, TON SALVADÓ, arquitectes
T.SALVADÓ, B.HERNÀNDEZ, P.MASSONI, R.MONTOYA, A.SIRI, G.CROUS, col.laboradors; A.OBIOL, estructura; R.VENDRELL, pressupost
[carrer Pallars, 85, 2n 3a 08018 BCN - tf. 647546712 / 661460618 - idr@coac.net]

10/24

MARÇ DE 2026

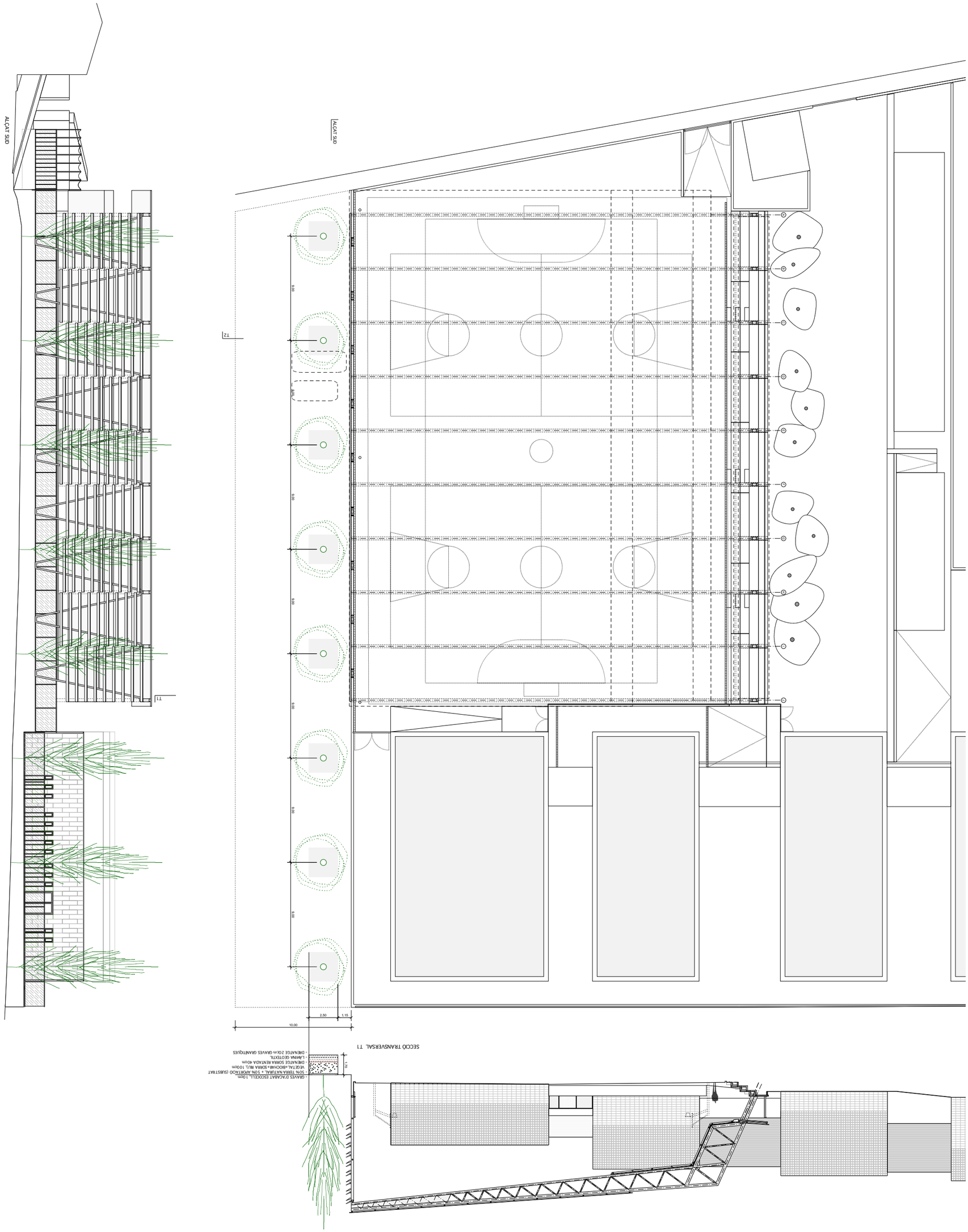

MODIFICACIÓ PROJECTE COBRIMENT PISTA

DE L'ESCOLA ROSSEND MONTANÉ A SANT PERE MOLANTA

SANT PERE MOLANTA (OLÈRDOLA) - ALT PENEDÈS

AJUNTAMENT D'OLÈRDOLA

P20. ARBRAT

PROJECTE BÀSIC I EXECUTIU

ESCALA A1: 1/150 - A3: 1/300 0 3 6 9 12m.

STEM arquitectes S.C.P
ESTEVE AYMERICH, INÉS DE RIVERA, TON SALVADÓ, arquitectes
T.SALVADÓ, B.HERNÀNDEZ, P.MASSONI, R.MONTOYA, A.SIRI, G.CROUS, col.laboradors; A.OBIOL, estructura; R.VENDRELL, pressupost
[carrer Pallars, 85, 2n 3a 08018 BCN - tf. 647546712 / 661460618 - idr@coac.net]

10/24

MARÇ DE 2026